olivelab

Collections

Ali di Luce 24-35

D01
- Pendant 60-65
- Wall 70-75

D02
- Pendant 36-43
- Singolo 44-47
- Wall 92-95
- Floor 124-127

D03
- Pendant 54-59
- Ceiling 100-103

Equilibrio
- Pendant 6-13
- Wall 96-99

Mimesi 108-113

Nuvole Rapide
- Pendant 66-69
- Wall 76-81
- Table 120-123

Oplà 48-53

Stilla
- Wall 82-87
- Braccio 88-91
- Table 114-119

Stoccolma 14-23

Verso 104-107

Dedicato a chi di luce vive

Dedicated to those who live on light

"I see light as a never ending series of possibilities to create poetic and functional products"

Giulia Liverani | Head of Design

My design process starts from light and emotions more than shape and colors.
I'm driven by the belief that lighting design is not just about lighting up a space but rather a way of furnishing, creating astonishment, magic and beauty. Those three elements are the foundations of my way of thinking light and the objects that shape it.

Il mio processo creativo inizia dalla luce e dalle emozioni più che da forme o colori.
Credo che progettare con la luce non significhi semplicemente illuminare uno spazio ma sia piuttosto un modo di arredare, creando stupore, magia e bellezza. Questi tre temi sono alla base del mio modo di pensare la luce e gli oggetti che le danno forma.

Equilibrio

Equilibrio is a lamp with no structure.
When the two ends of the lamp are close, the magnetic force in between them becomes strong enough to challenge gravity, letting the lamp magically float in the air. The bottom part do not have a rigid body but is attracted by the upper part via two magnets. Due to the weight of the base, the two parts never get in contact creating an intense sense of astonishment.
The design is pure and simple, balanced also from an aesthetic point of view. Equilibrio is the perfect object to light up every space.

Equilibrio è una lampada priva di una struttura rigida. Quando le due estremità si trovano allineate, la forza magnetica è abbastanza forte per vincere la gravità, permettendo alla lampada di fluttuare magicamente in un permanente stato di equilibrio. La parte inferiore è attratta da quella superiore grazie a due magneti i quali, grazie al peso della base, rimangono in tensione senza mai toccarsi. Le linee sono pure e semplici in equilibrio anche da un punto di vista estetico.

Products

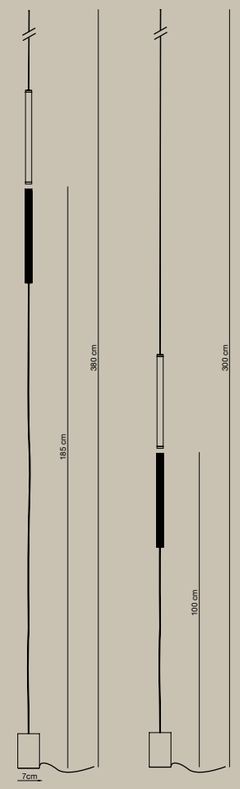

EQF

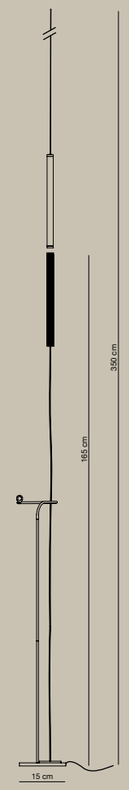

EQFSF

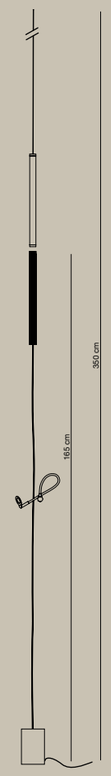

EQFSW

Tech info

Mounting: Indoor floor to ceiling
Light source: 1x interchangeable LED
3000k 550lm CRI 80 / 2700k 420lm CRI 90
Input Voltage: 100 ÷ 240V
Power: 7 W (LED 4.7W)
Switching: Dimmer touch
Material: Anodized aluinium and Acrylic
Weight: 2kg

BLACK MATT

BRASS SATIN

SW

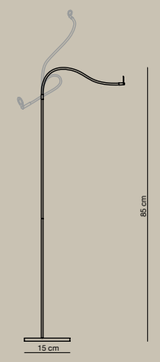

SF

* The LED can be replaced with original part

**If your ceiling is higher, a longer steel wire for the top part is available on request

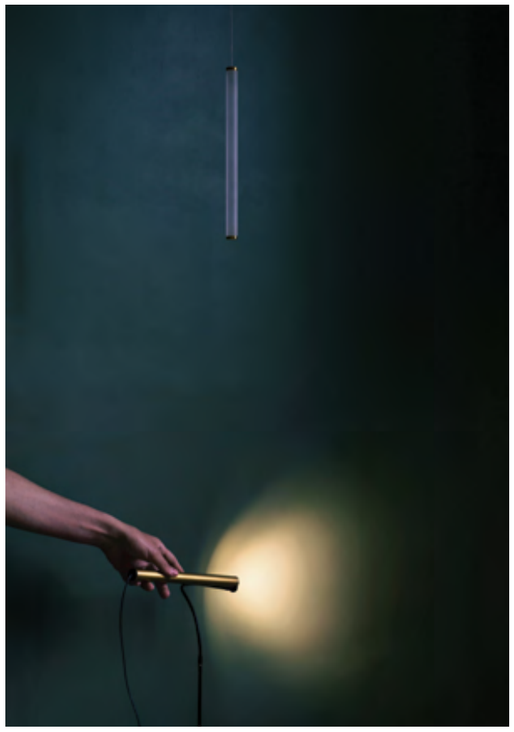

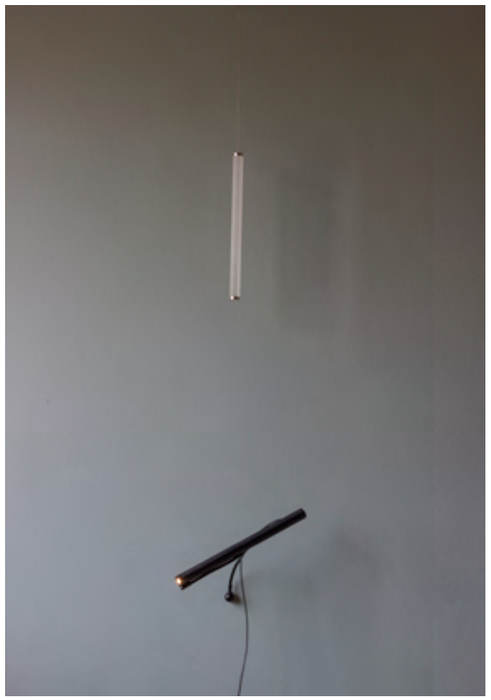

Stoccolma

"May light be flexible?".
Stoccolma was born as the answer to this question.
Inspired by the strings of a musical instrument, Stoccolma is a lamp that works thanks to the tension of two elastic and metal cables that support and bring current to a central light source. This is linked to the tracks through a special hooking system which allows the light to be moved and rotate, giving the user the ability to bring light wherever it is needed.

"La luce può essere flessibile?".
Stoccolma nasce come risposta a questa domanda.
Ispirata alle corde di uno strumento musicale, Stoccolma è una lampada che funziona grazie alla tensione di due cavi elastici e metallici che sostengono e portano corrente a una sorgente luminosa centrale. Questa è collegata ai binari attraverso uno speciale sistema di aggancio che permette alla luce di essere spostata e ruotata, dando all'utente la possibilità di portare la luce dove serve.

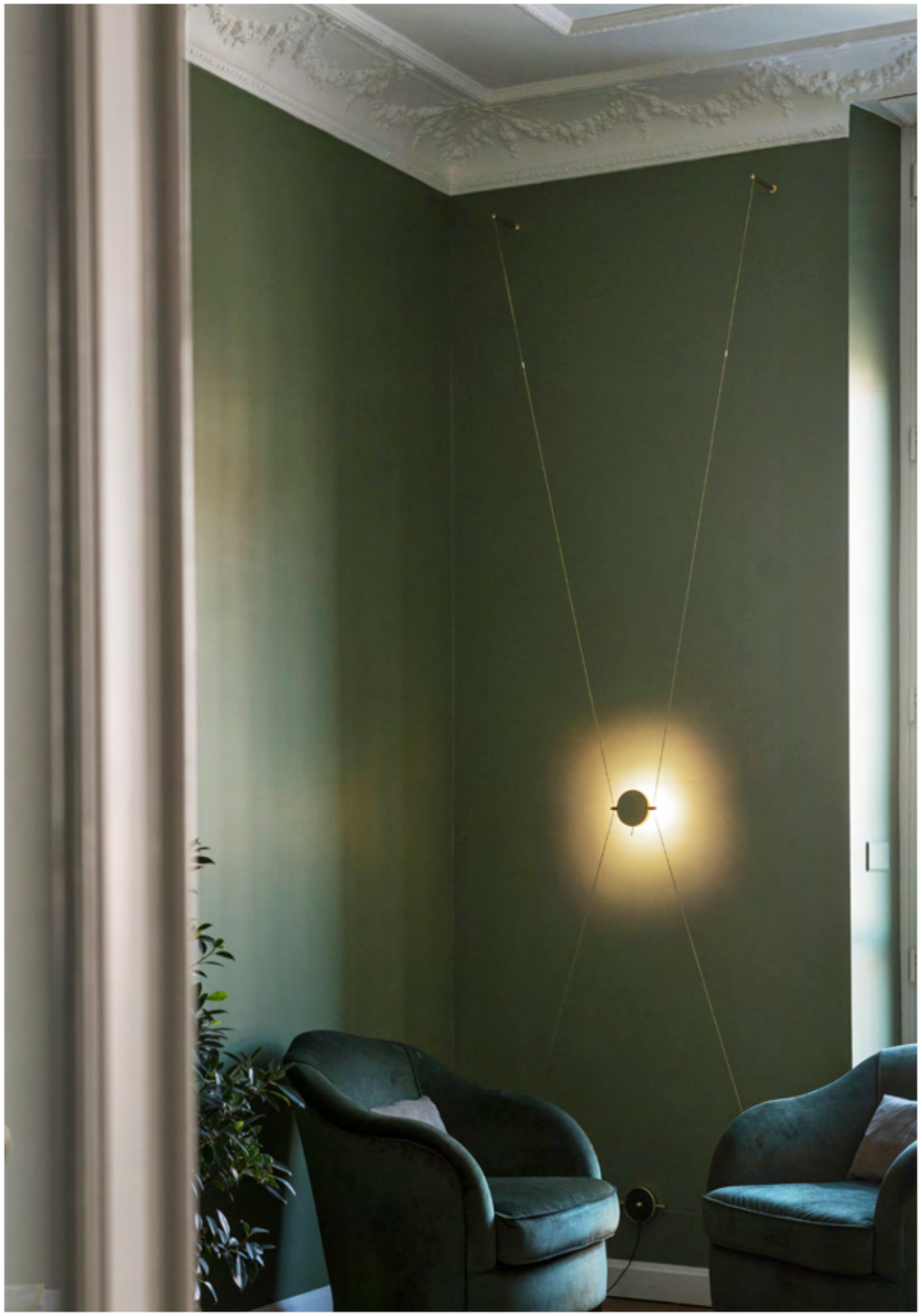

Potential configuration

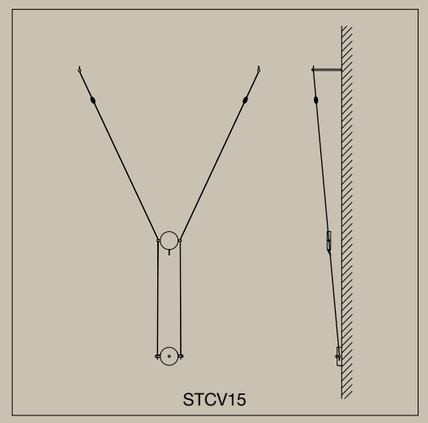

Stoccolma V with Wall anchors 15cm

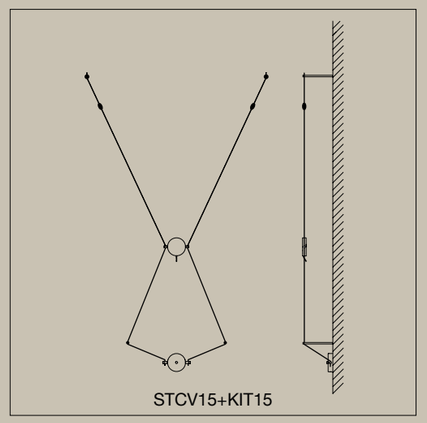

Stoccolma V with Wall anchors 15cm + Two anchors 15cm (KIT15)

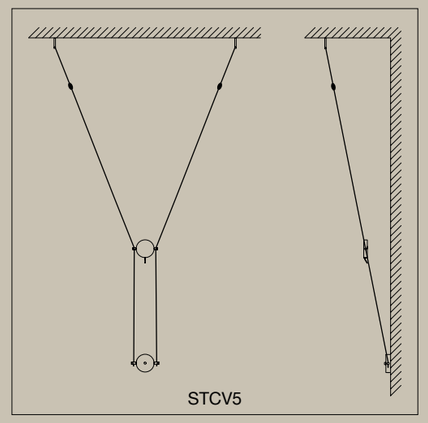

Stoccolma V with Ceiling anchors 5cm

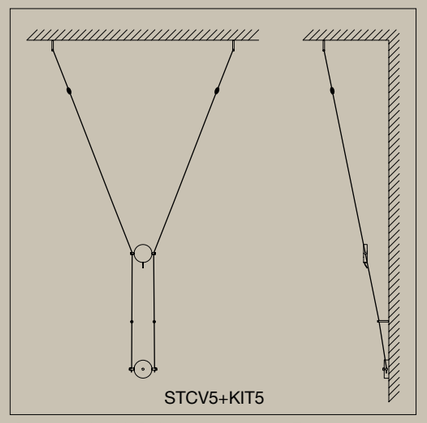

Stoccolma V with Ceiling anchors 5cm + Two anchors 5cm (KIT 5)

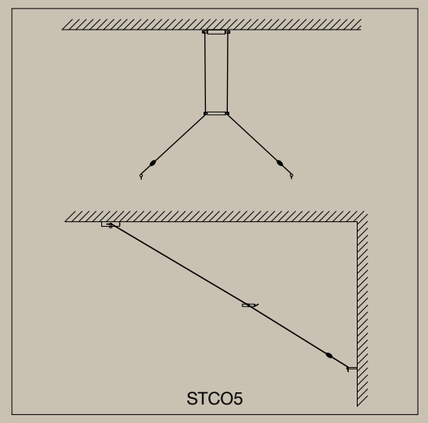

Stoccolma O with Wall anchors 5cm

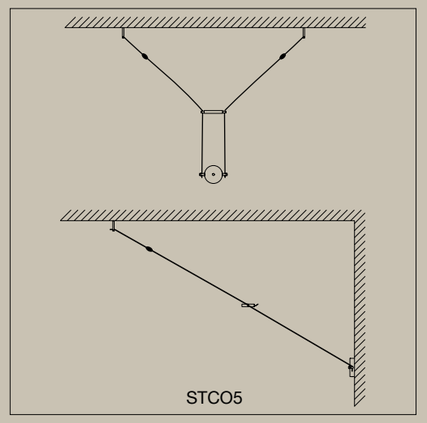

Stoccolma O with ceiling anchors 5cm

Products

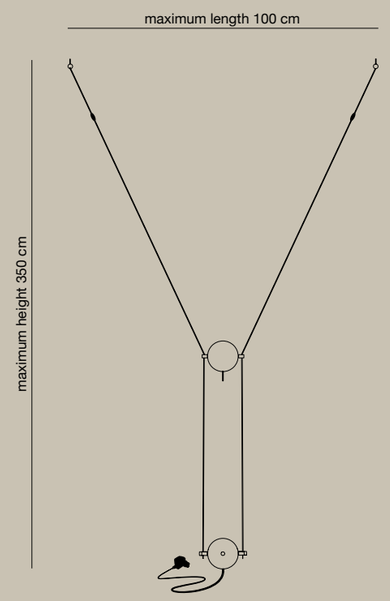

STCV

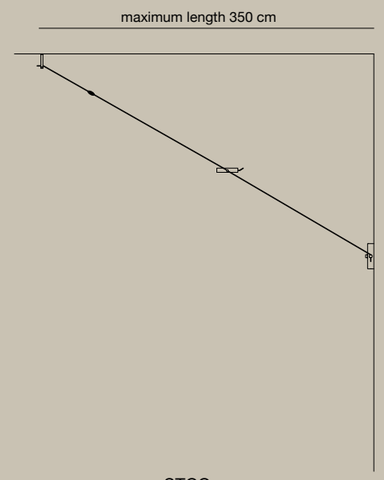

STCO

KIT 5

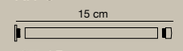

KIT 15

Tech info

Product Code: STCV

Mounting: Indoor Wall to Wall / Ceiling
Light source: 1x LED 2700K CRI 80 1350lm
Input Voltage: 220÷ 240V
Power: 20W(LED 12W)
External power supply with plug type C
Switch: Dimmer touch
Material: Steel / Brass
Weight: 1kg

Product Code: STCO

Mounting: Indoor Wall to Ceiling
Light source: 1x LED 2700K CRI 80 1350lm
Input Voltage: 180÷ 240V
Power: 20W(LED 12W)
Internal power supply
Dimmerable with 0-10V dimming
Material: Steel / Brass
Weight: 1kg

RAL9005 (with steel cable)

GLOSS GOLD (with brass cable)

Personalization options available:

Length of the cables, 3000K LED

It is recommended that the installation respects a maximum ratio of 1:2 between the width and height of the lamp.

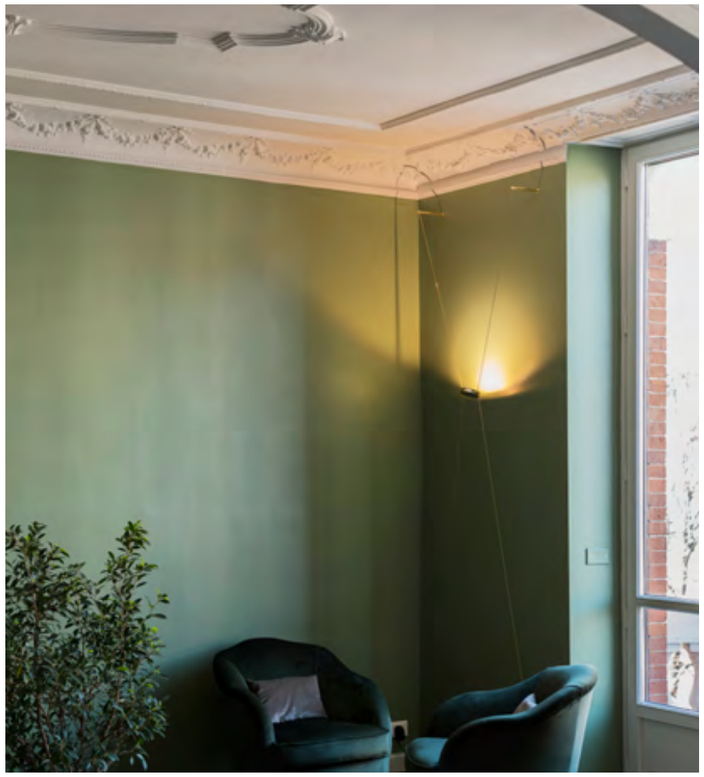

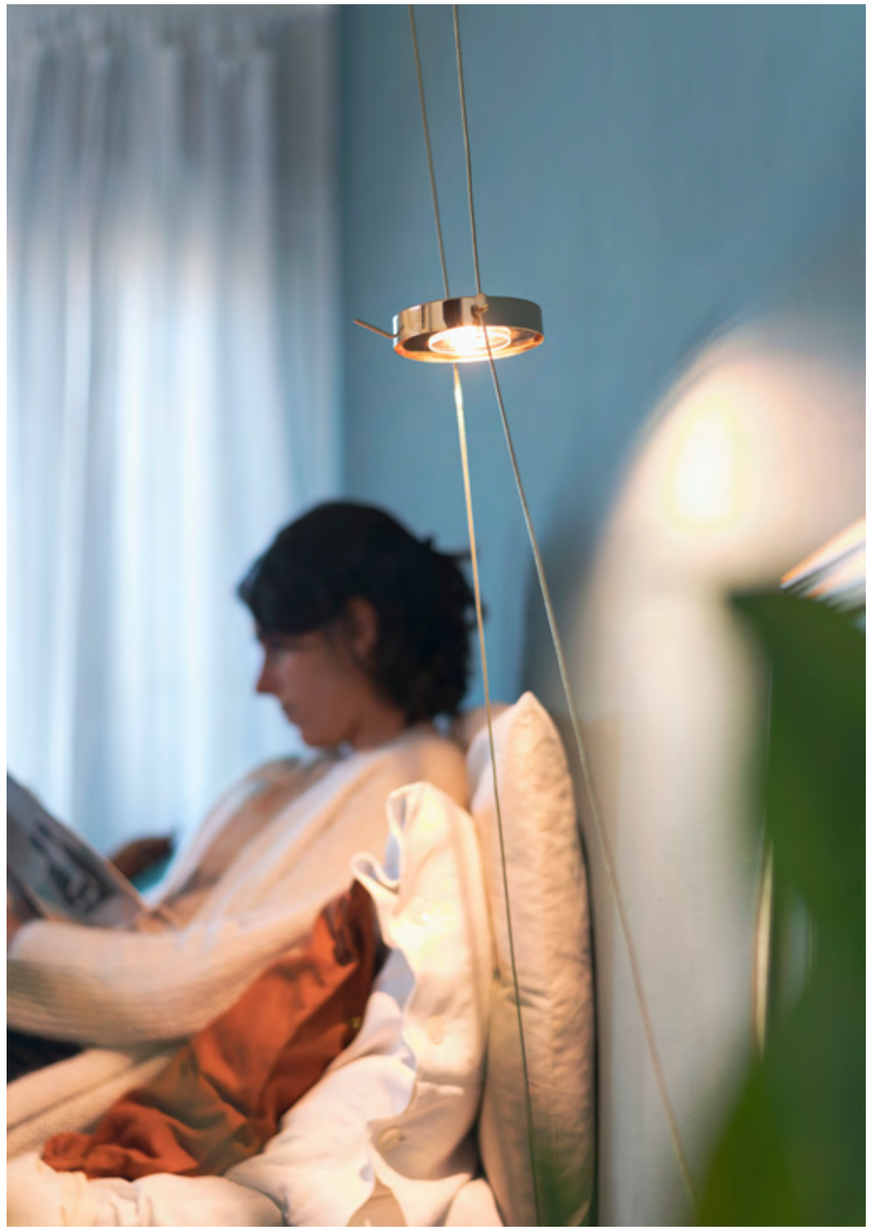

The lamp is declined in two different version V and O , the first one has an external power supply to be inserted in a standard plug, the O version instead can be directly connected to the general electric plant.
Differents anchor points makes Stoccolma easily customizable and extremely functional: a flexible interactive lamp that can light up every place.

La lampada è declinata in due diverse versioni V e O, la prima ha un alimentatore esterno da inserire in una spina standard, la versione O invece può essere collegata direttamente all'impianto elettrico generale. I diversi punti di ancoraggio rendono Stoccolma facilmente personalizzabile ed estremamente funzionale: una lampada interattiva flessibile che può illuminare ogni luogo.

Ali di Luce

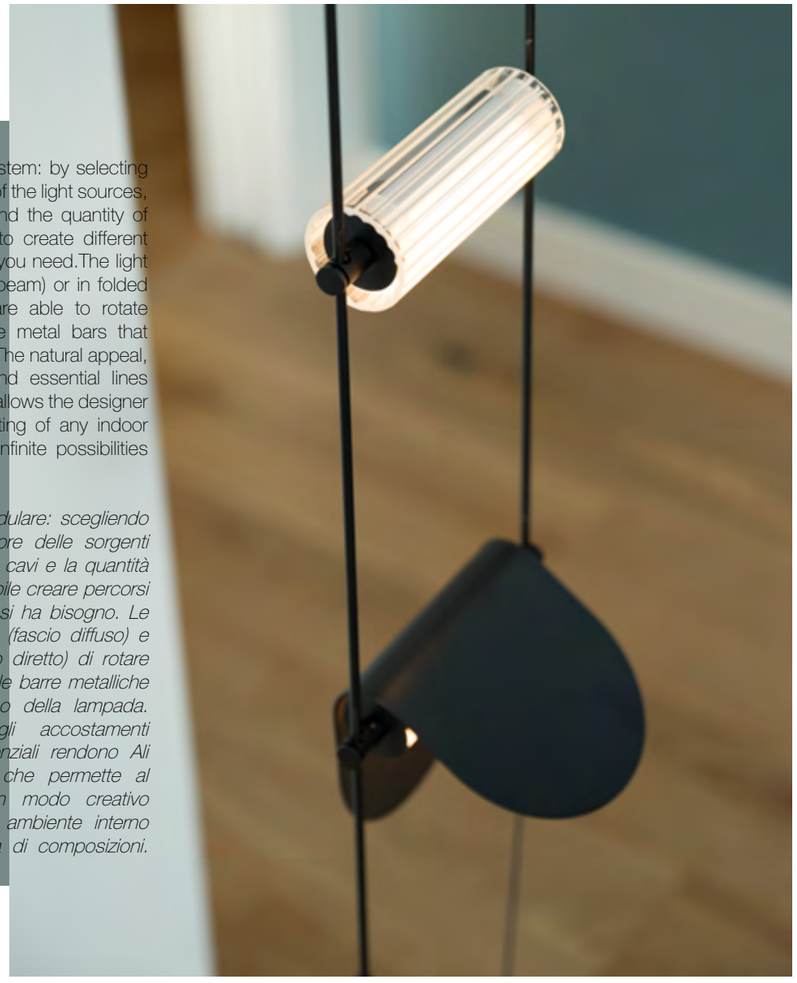

Ali di Luce is a modular system: by selecting the type number and color of the light sources, the length of the cables and the quantity of metal bars, it is possible to create different paths and design the light you need.The light sources in glass (diffused beam) or in folded metal (directional beam) are able to rotate 360° and move along the metal bars that form the body of the lamp. The natural appeal, chromatic combinations and essential lines make Ali di Luce a tool that allows the designer to creatively solve the lighting of any indoor environment by providing infinite possibilities of compositions.

Ali di Luce è un sistema modulare: scegliendo il tipo il numero e il colore delle sorgenti luminose, la lunghezza dei cavi e la quantità di barre metalliche è possibile creare percorsi e proiettare la luce di cui si ha bisogno. Le sorgenti luminose in vetro (fascio diffuso) e in metallo piegato (fascio diretto) di rotare di 360° e spostarsi lungo le barre metalliche che compongono il corpo della lampada. Il richiamo naturale, gli accostamenti cromatici e le linee essenziali rendono Ali di Luce uno strumento che permette al progettista di risolvere in modo creativo l'illuminazione di qualsiasi ambiente interno fornendo infinite possibilità di composizioni.

Potential configurations

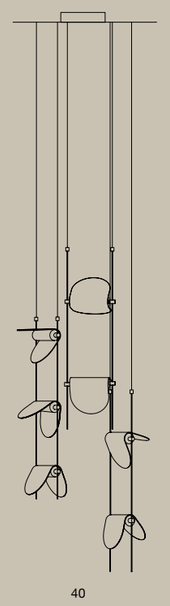

ADLC40

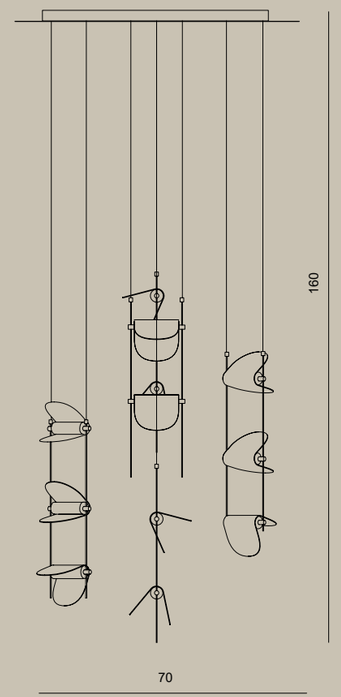

ADLC70

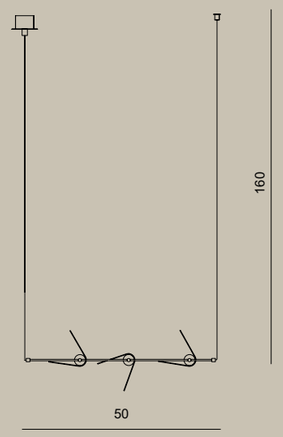

ADLPO50

ADLP

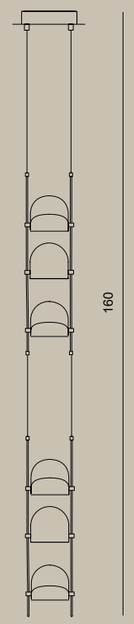

ADLP502

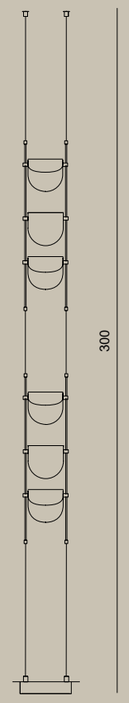

ADLFC502

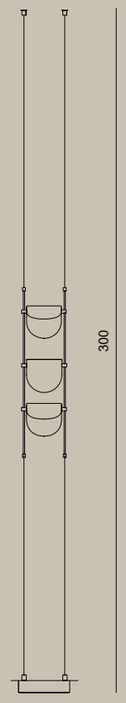

ADLFC50

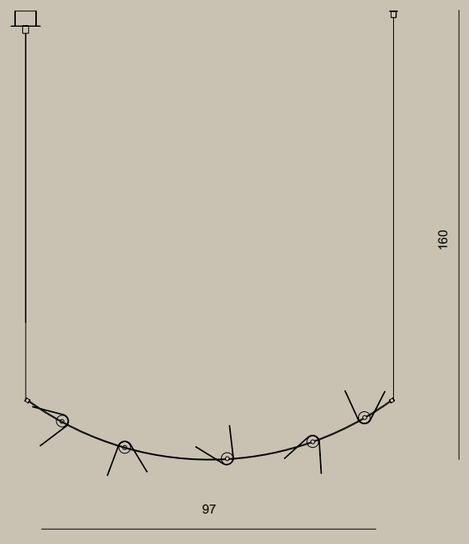

ADLPC

Components

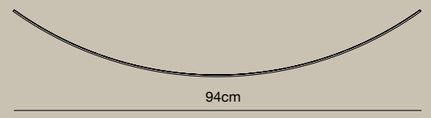

CURVED ROD 94

STRAIGHT ROD 50

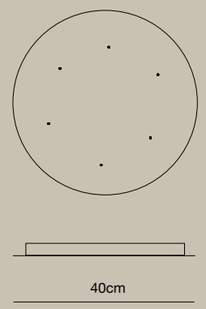

CEILING ROSE 40

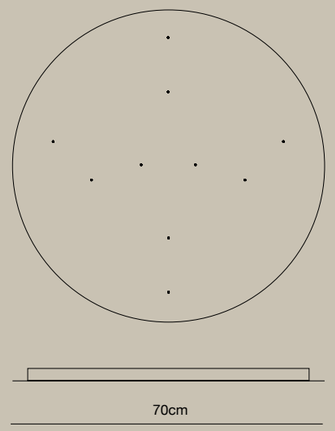

CEILING ROSE 70

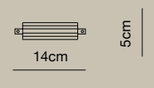

GLASS LIGHT SOURCE

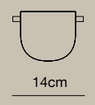

METAL LIGHT SOURCE

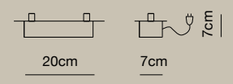

BASE

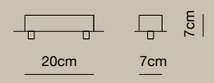

SINGLE CEILING ROSE

Tech info

Single light source features

Mounting: Indoor
Light source: LED 2700K CRI 80 400lm nominal
Input Voltage: 180 ÷ 240V
Power: 3W
Dimmer: 0-10V
Material: Steel or Glass
Weight: 0.3 kg

Power supply: 20W/40W/60W
Cable: Silicon and copper
Cable colors: White or Black
Rod: Brass
Rod colors: Brass or Black

RAL9005
RAL3012
NCS S 5010-G10Y
RAL9010

Personalization options available:

Length of the cables, DALI driver, 3000K LED, Number and type of light source

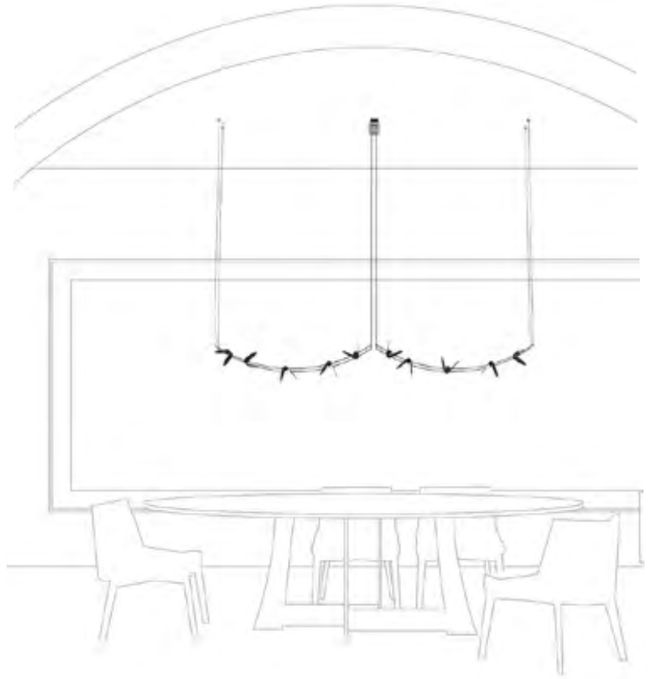

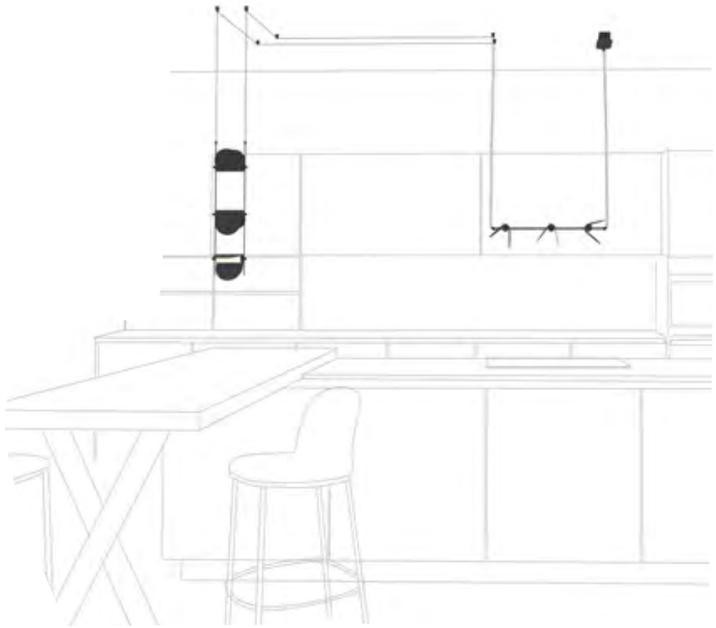

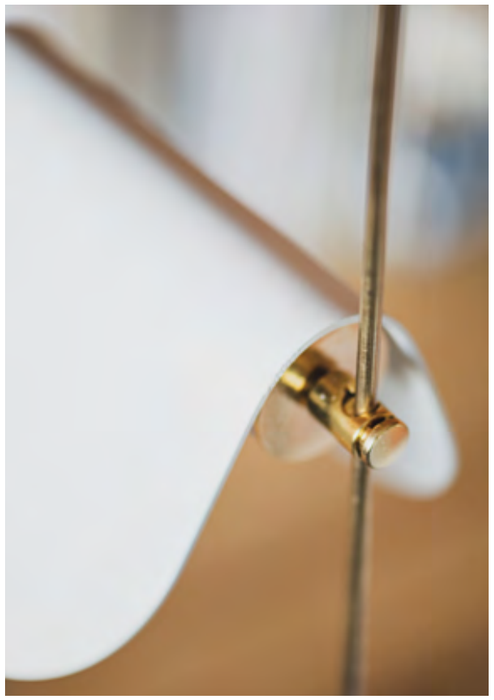

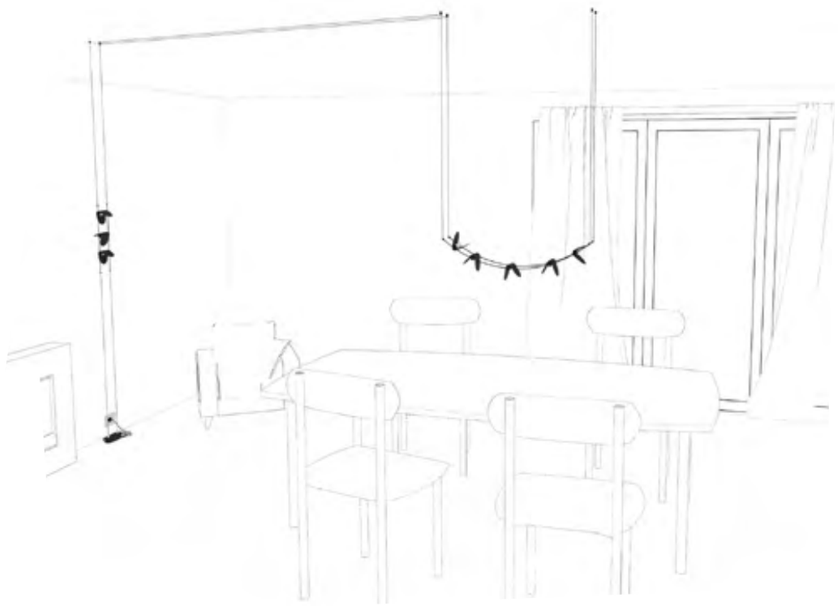

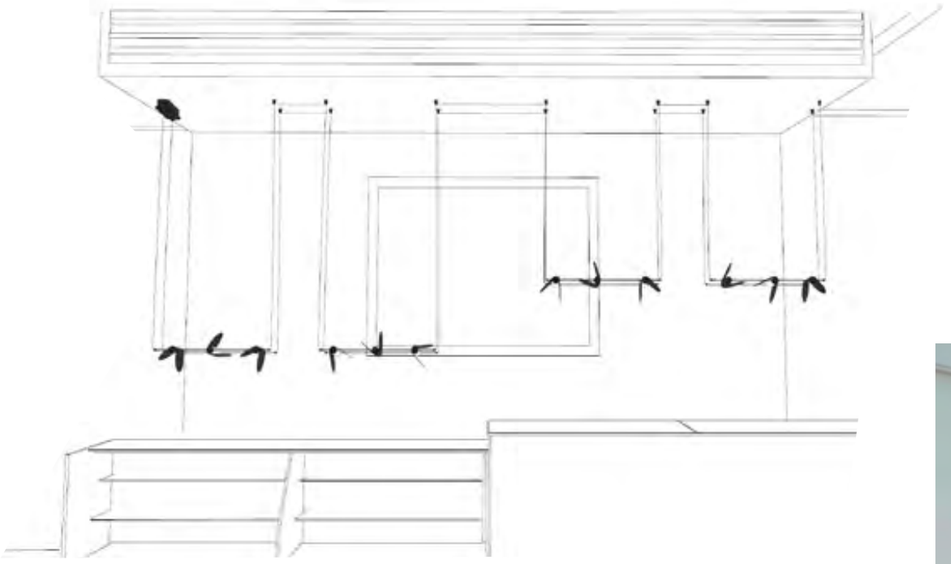

D02

D.02 Pendant is designed to allow the user to customize the light position through two adjustable cables. To increase the customization of the entire lamp, in order to perfectly fit different lighting needs, the LED source is available with a punctual spotlight of 45° or an acrylic diffuser. D.02 Pendant is a minimal and elegant suspension lamp composed of a number of high quality LEDs. Available with 4 or 6 or 8 light sources, the shape of the lamp and the position of the lights is totally customizable. Perfectly fits over a dining table, in a living room such as in a hall or a bedroom.

Il lampadario D.02 è stato progettato per permettere all'utente di personalizzare la posizione delle luci grazie ai cavi regolabili. E' inoltre possibile personalizzare la sorgente luminosa scegliendo tra due tipologie: una luce spot con lente a 45° o un diffusore in acrilico. D.02 Pendant è un lampadario leggero ed elegante composto da un numero variabile di LED. Disponibile con 4 o 6 o 8 punti luce, la forma della lampada e la posizione delle sorgenti luminose è totalmente personalizzabile adattandosi perfettamente ad ogni ambiente, dalle sale da pranzo ai salotti, dalle hall alle camere da letto.

Products

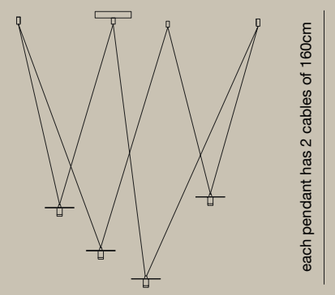

D02P4

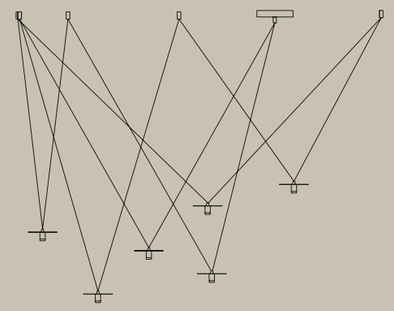

D02P6

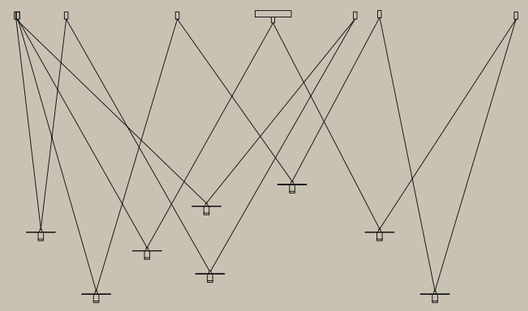

D02P8

Light type

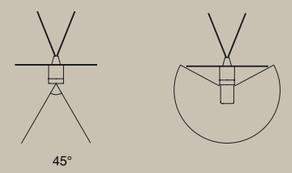

A Lens

B Diffuser

Tech info

Product Code: D02P8

Mounting: indoor ceiling
Light source: 8x interchangeable LED
3000k 390lm CRI 80 / 2700k 350lm CRI 90

Input Voltage: 180÷ 240V
Power: 26W
Material: Alluminium, Steel
Weight: 4kg

Product Code: D02P6

Mounting: indoor ceiling
Light source: 6x interchangeable LED
3000k 390lm CRI 80 / 2700k 350lm CRI 90

Input Voltage: 180÷ 240V
Power: 22W
Material: Alluminium, Steel
Weight: 4kg

Product Code: D02P4

Mounting: indoor ceiling
Light source: 4x interchangeable LED
3000k 390lm CRI 80 / 2700k 350lm CRI 90

Input Voltage: 180÷ 240V
Power: 12W
Material: Alluminium, Steel
Weight: 3kg

RAL9005

RAL9010

Personalization options available:
Length of the cables, light type, Dimmer DALI or 0-10V, extra ceiling hook, extra diffusers or lens

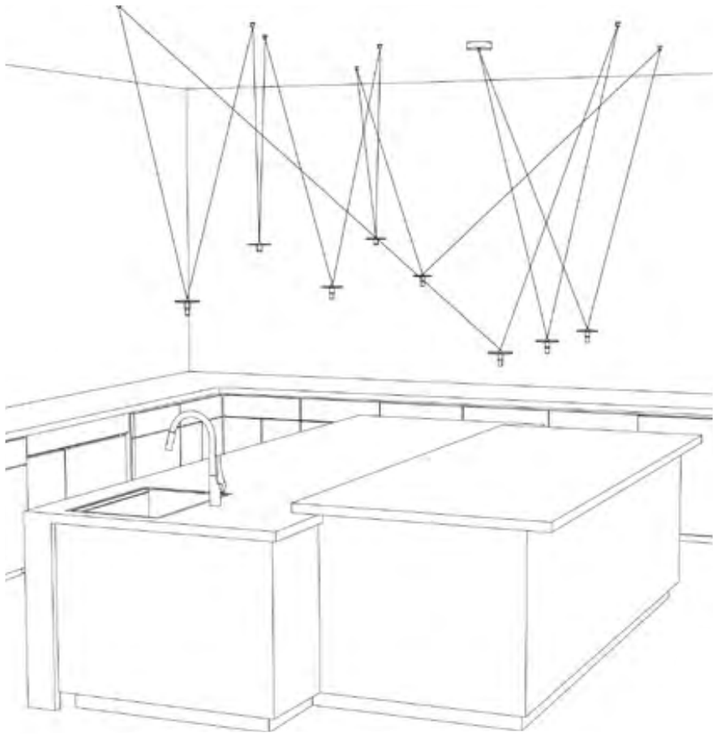

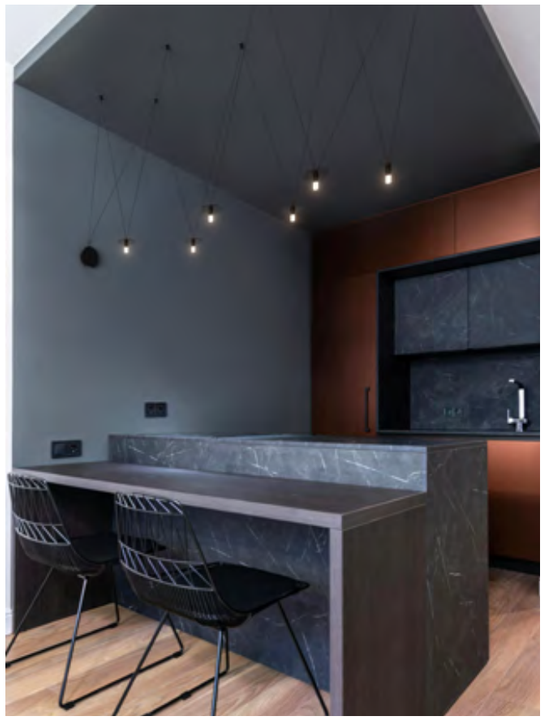

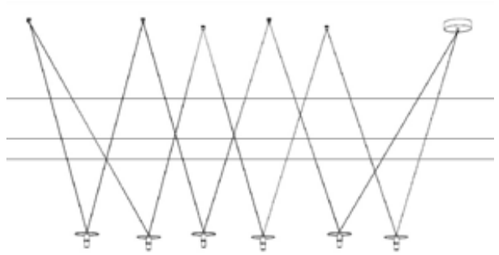

D02Singolo

D.02 Singolo is the single-cable version of the D.02 family. Its versatile design allows for the creation of free-form lighting solutions tailored to any space. With a single product, you can achieve both simple pendant setups, such as above a kitchen island, and flexible placements to bring light where it's needed. Additionally, the light source can be customized with two options: a spotlight with a 45° lens or an acrylic diffuser.

D.02 Singolo è la versione ad unico cavo della famiglia D.02. Le sorgenti luminose a cavo singolo possono essere utilizzate per disegnare lampade, dalla forma libera, adatte ad ogni contesto. Con un unico prodotto si ottengono soluzioni pendenti semplici, quali sopra una cucina, come decentramenti a disegno per portare la luce dove non c'è.
E' inoltre possibile personalizzare la sorgente luminosa scegliendo tra due tipologie: una luce spot con lente a 45° o un diffusore in acrilico.

Products

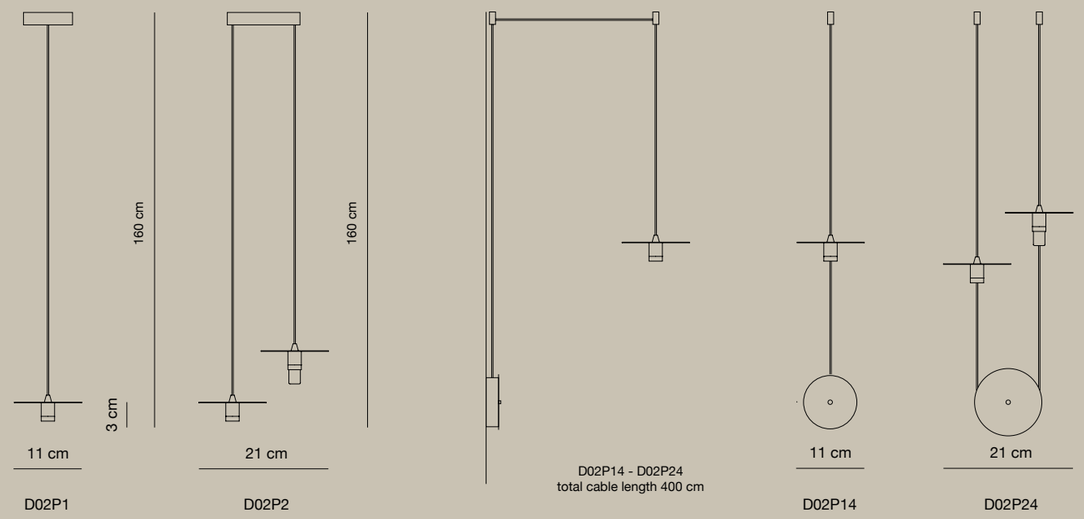

Tech info

Product Code: D02P1/ D02P14

Mounting: Indoor Ceiling
Light source: 1x interchangeable LED 45° 3000k 400lm CRI 80 / 2700k 350lm CRI 90
Input Voltage: 100÷ 240V
Power: 4W
Dimmerable: D02P14 on/off and dimmer on the base
Material: Alluminium, Steel
Weight: 1kg

Product Code: D02P2/ D02P24

Mounting: Indoor Ceiling
Light source: 2x interchangeable LED 3000k 400lm CRI 80 / 2700k 350lm CRI 90
Input Voltage: 100÷ 240V
Power: 12W
Dimmerable: D02P24 on/off and dimmer on the base
Material: Alluminium, Steel
Weight: 1,8kg

Options

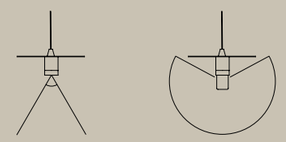

Type A
lens 45°

Type B
Diffuser

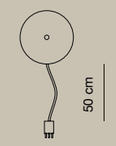

External Plug
type C

RAL9005 RAL9010

Personalization options available:

Length of the cables. External plug type C

Oplà

Oplá is a lamp with an essential and distinctive design, combining aesthetics and functionality in a perfect balance.
Its steel body, with its pure geometric shapes, is designed to allow the light to rotate up to 180 degrees. A magnetic mechanism, which uses the centre of the lamp as a fulcrum, allows the user to orient the light beam according to their needs. The glossy finish and range of bright colours enhance its distinctive lines, making it a unique addition to any environment.

Oplá è una lampada dal design essenziale e distintivo, che unisce estetica e funzionalità in un perfetto equilibrio. La sua scocca in acciaio, dalle forme geometriche pure, è progettata per consentire la rotazione della luce fino a 180 gradi. Un meccanismo magnetico, che sfrutta il centro della lampada come fulcro, permette all'utente di orientare il fascio luminoso in base alle proprie necessità.
La finitura lucida e la gamma di colori brillanti esaltano le sue linee distintive, rendendola un complemento unico per qualsiasi ambiente.

Products

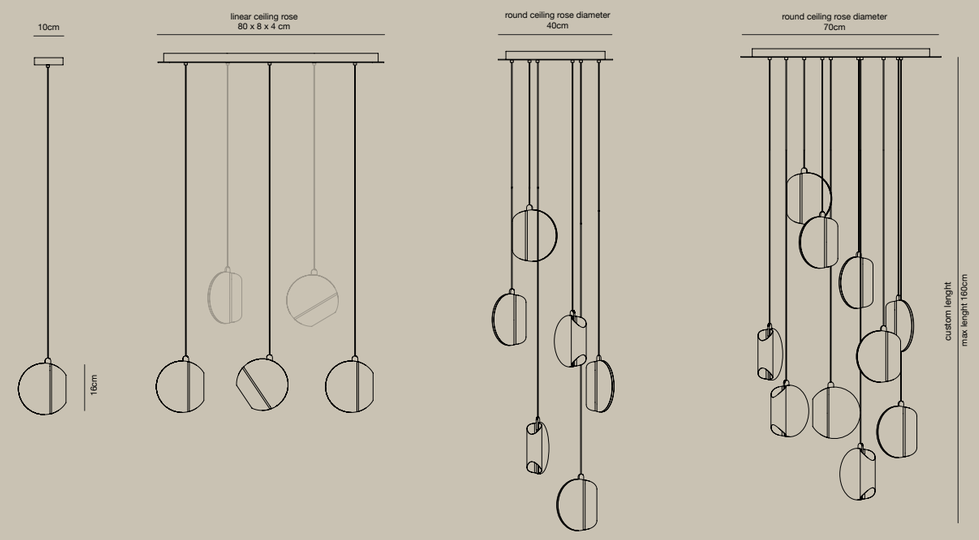

OPLP OPLPL3 OPLPL5 OPLC40 OPLC70

Tech info

Product Code: OPL

Mounting: indoor ceiling
Light source: 1 x Max 6W 12V LED GU5.3 (not included) Bulb Ø max 50mm

Input Voltage: 180÷ 240V
Power: 12W
Material: Steel
Weight: 1kg

Product Code: OPLPL3/OPLPL5

Mounting: indoor ceiling
Light source: 3 o 5 x Max 6W 12V LED GU5.3 (not included) Bulb Ø max 50mm

Input Voltage: 180÷ 240V
Power: 30W
Material: Steel
Weight: 4-5 kg

Product Code: OPLC40

Mounting: indoor ceiling
Light source: 6 x Max 6W 12V LED GU5.3 (not included) Bulb Ø max 50mm

Input Voltage: 180÷ 240V
Power: 40W
Material: Steel
Weight: 7kg

Product Code: OPLC70

Mounting: indoor ceiling
Light source: 10 x Max 6W 12V LED GU5.3 (not included) Bulb Ø max 50mm

Input Voltage: 180÷ 240V
Power: 60W
Material: Steel
Weight: 10kg

RAL9005 glossy · RAL9010 glossy · NCS 4030-R90B glossy · NCS 3060-Y80R glossy · NCS 2060-Y10R glossy

---

Personalization options available:
Length of the cables, extra ceiling hook, custom RAL NCS colors

D03

D.03 Pendant a unique and precious lamp, a decorative object that gives personality to the entire environment. The main part of the D.03 Pendant is a disc of a pure and gentle white suspended by two thin cables in brass or black. Both the 50cm and 70cm had two high powerful LEDs that diffuses a perfect and uniform light in the space.
The dimmable high quantity of light produced by the product satisfies the needs of several spaces: living rooms, bedrooms but also restaurants and halls.

D.03 Pendant è una lampada unica e preziosa, un oggetto decorativo che conferisce personalità all'intero ambiente. La parte principale della D.03 Pendant è un disco di un bianco puro e delicato sospeso da due sottili cavi in ottone o nero. Sia il modello da 50 cm che quello da 70 cm sono dotati di due LED ad alta potenza che diffondono una luce perfetta ed uniforme nello spazio.
L'elevata quantità di luce dimmerabile emessa dal prodotto risponde alle esigenze di diversi spazi: soggiorni, camere da letto ma anche ristoranti e sale.

Products

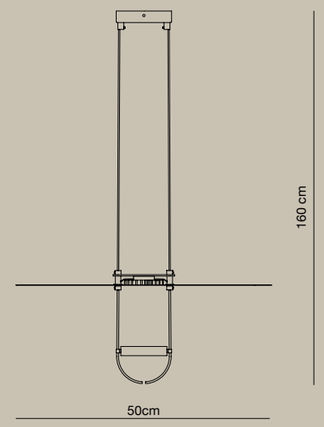

D03P50

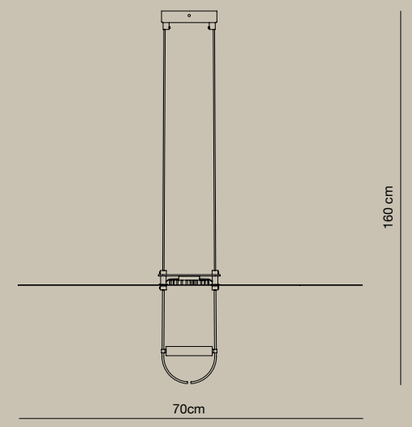

D03P70

Tech info

Product Code: D03P50

Mounting: Indoor Ceiling
Light source: 2x LED 2700K CRI 80 1350lm
Input Voltage: 180÷ 240V
Power: 30W(2 x LED 12W)
Colors: Brass and white or black and white
Material: Brass, steel
Weight: 5kg

Product Code: D03P70

Mounting: Indoor Ceiling
Light source: 2x LED 2700K CRI 80 1350lm
Input Voltage: 180÷ 240V
Power: 30W(2x LED 12W)
Colors: Brass and white or black and white
Material: Brass, steel
Weight: 6kg

BRASS SATIN, RAL 9010

BLACK MATT , RAL9010

Personalization options available:

Length of the cables, 3000K LED, Driver DALI o 0-10V dimming, separate LED controller

D01

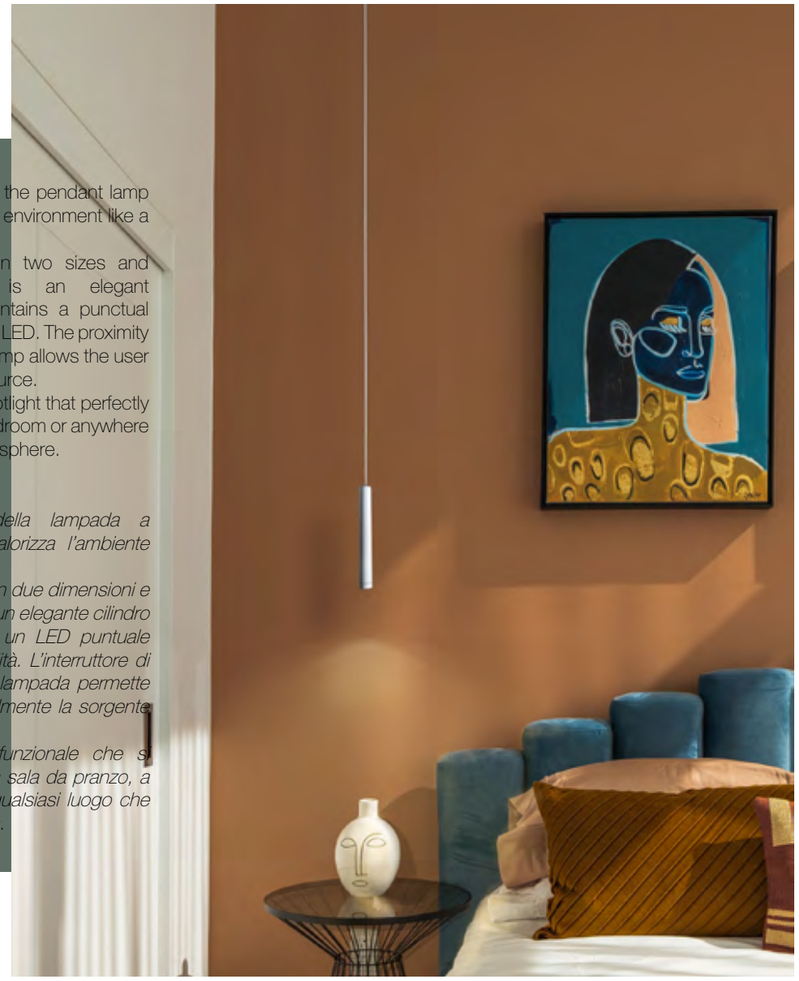

The geometric elegance of the pendant lamp lights up and enhances the environment like a precious jewel.
D.01 Pendant, available in two sizes and different configurations, is an elegant aluminum cylinder that contains a punctual interchangeable high quality LED. The proximity switch on the body of the lamp allows the user to easily control the light source.
A minimal but functional spotlight that perfectly fits in a dining room, in a bedroom or anywhere that requires a unique atmosphere.

L'eleganza geometrica della lampada a sospensione illumina e valorizza l'ambiente come un gioiello prezioso.
D.01 Pendant, disponibile in due dimensioni e in diverse configurazioni, è un elegante cilindro in alluminio che contiene un LED puntuale intercambiabile di alta qualità. L'interruttore di prossimità sul corpo della lampada permette all'utente di controllare facilmente la sorgente luminosa.
Una luce minimale ma funzionale che si adatta perfettamente a una sala da pranzo, a una camera da letto o a qualsiasi luogo che richieda un'atmosfera unica.

Products

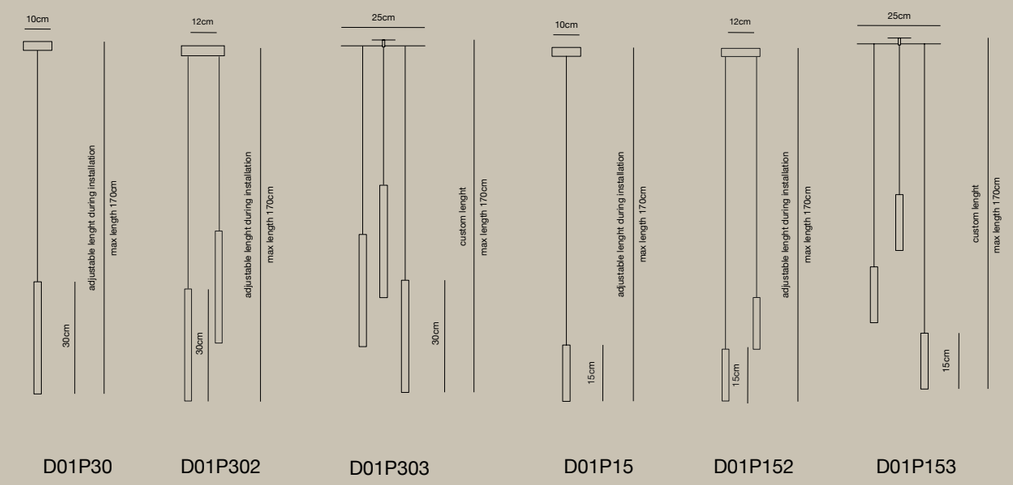

Tech info

Product Code: D01P30 */ D01P15 *

Mounting: indoor ceiling
Light source: 1x interchangeable LED 45°
3000k 550lm CRI 80 / 2700k 420lm CRI 90
Input Voltage: 220 ÷ 240V *

Switch: Capacitive proximity sensor or standard
Power: 7W
Material: Alluminium, Steel
Weight: 1kg

Product Code: D01P302 / D01P152

Mounting: indoor ceiling
Light source: 2x interchangeable LED 45°
3000k 550lm CRI 80 / 2700k 420lm CRI 90

Input Voltage: 180 ÷ 240V
Power: 12W
Dimmer: no
Material: Alluminium, Steel
Weight: 1.5kg

Product Code: D01P303 / D01P153

Mounting: indoor ceiling
Light source: 3x interchangeable LED 45°
3000k 550lm CRI 80 / 2700k 420lm CRI 90

Input Voltage: 180 ÷ 240V
Power: 18W
Dimmer: no
Material: Alluminium, Steel
Weight: 3kg

RAL9010 BLACK MATT BRASS SATIN

Personalization options available:

Length of the cables, 3000K LED

---

*In the standard on/off version (whitout capacitive proximity sensor) the input voltage would be 110 ÷ 240 V

Nuvole Rapide

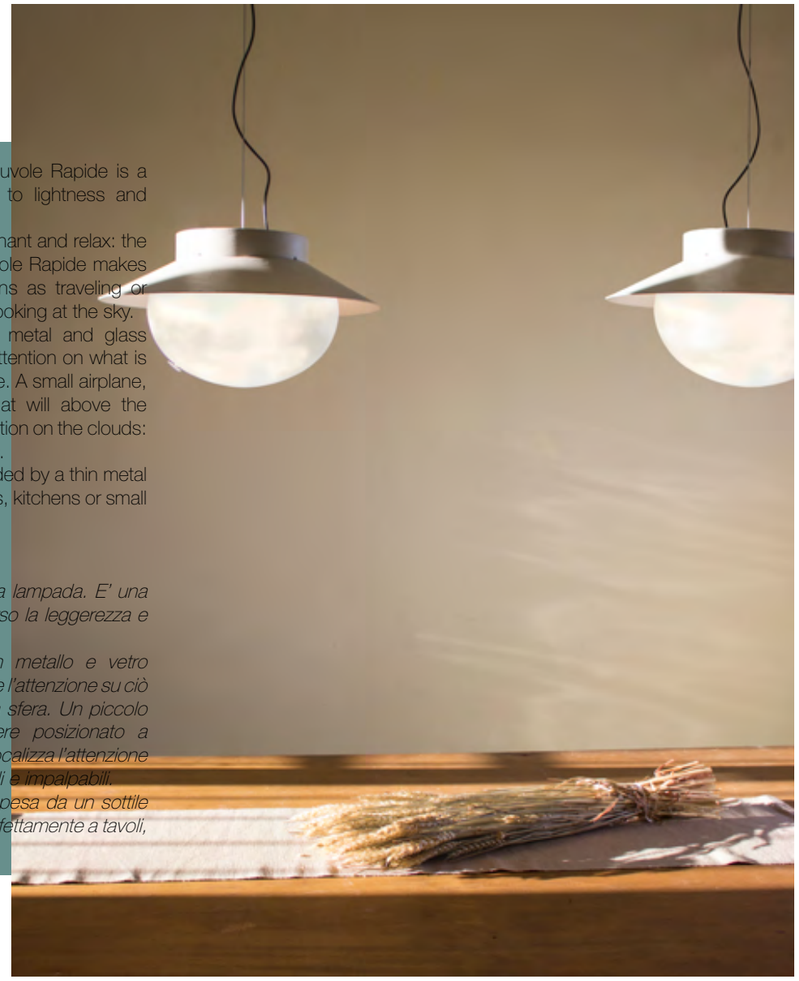

Rather than just a lamp, Nuvole Rapide is a window, an escape route to lightness and happiness.
A series of objects that enchant and relax: the constant movement of Nuvole Rapide makes us feel the same sensations as traveling or simply lying on a meadow looking at the sky.
The classic geometries in metal and glass are intended to focus the attention on what is happening inside the sphere. A small airplane, which can be positioned at will above the lamp, also focuses the attention on the clouds: changeable and impalpable.
The pendant lamp, suspended by a thin metal cable, perfectly fits on tables, kitchens or small rooms.

Nuvole Rapide è più di una lampada. E' una finestra, una via di fuga verso la leggerezza e la felicità
Le geometrie classiche in metallo e vetro hanno lo scopo di focalizzare l'attenzione su ciò che accade all'interno della sfera. Un piccolo aeroplano, che può essere posizionato a piacere sopra la lampada, focalizza l'attenzione anche sulle nuvole: mutevoli e impalpabili.
La lampada pendente, sospesa da un sottile cavo metallico, si adatta perfettamente a tavoli, cucine o piccole stanze.

Products

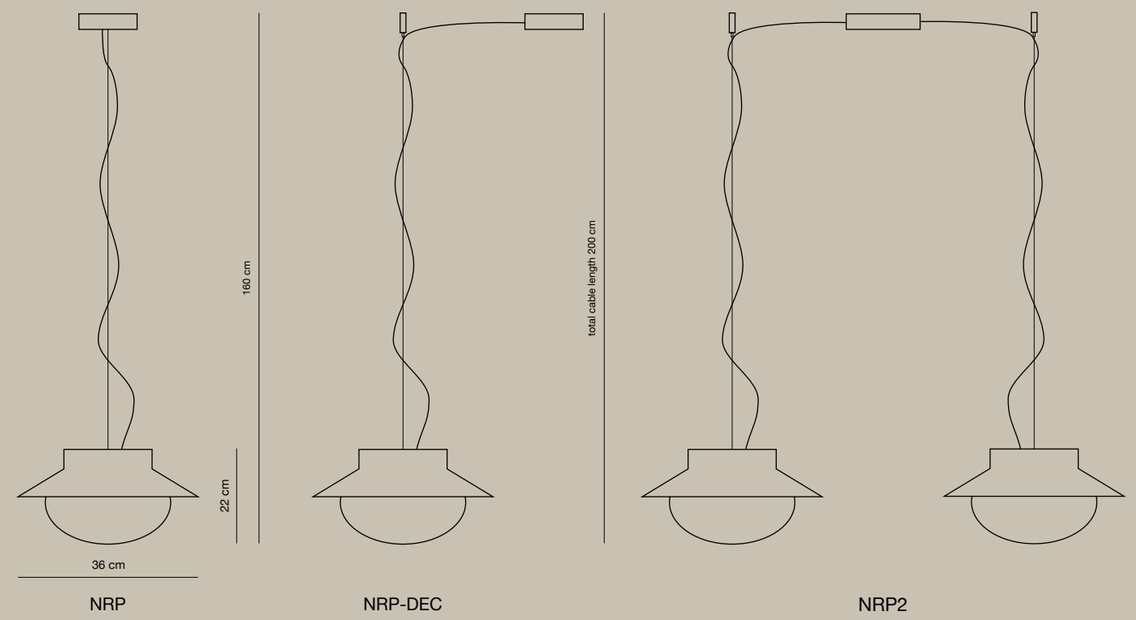

Tech info

Product Code: NRP/NRP-DEC

Mounting: Indoor Ceiling
Light source: 1x LED 3000K
CRI 80 2350lm nominal
Input Voltage: 180÷ 240V
Power: 24W(1x LED 17W)
Dimmerable: with 0-10V dimming
Colors: Handpainted
Material: Glass, steel
Weight: 5kg

Product Code: NRP2

Mounting: Indoor Ceiling
Light source: 2x LED 3000K
CRI 80 2350lm nominal
Input Voltage: 180÷ 240V
Power: 40W (2 x LED 17W)
Dimmerable: with 0-10V dimming
Colors: Handpainted
Material: Glass, steel
Weight: 10kg

NIGHT BLUE

RAL0808005

Personalization options available:

Lenght of the cables, Driver DALI, Light source E27 220V (no cloud effect)

D01

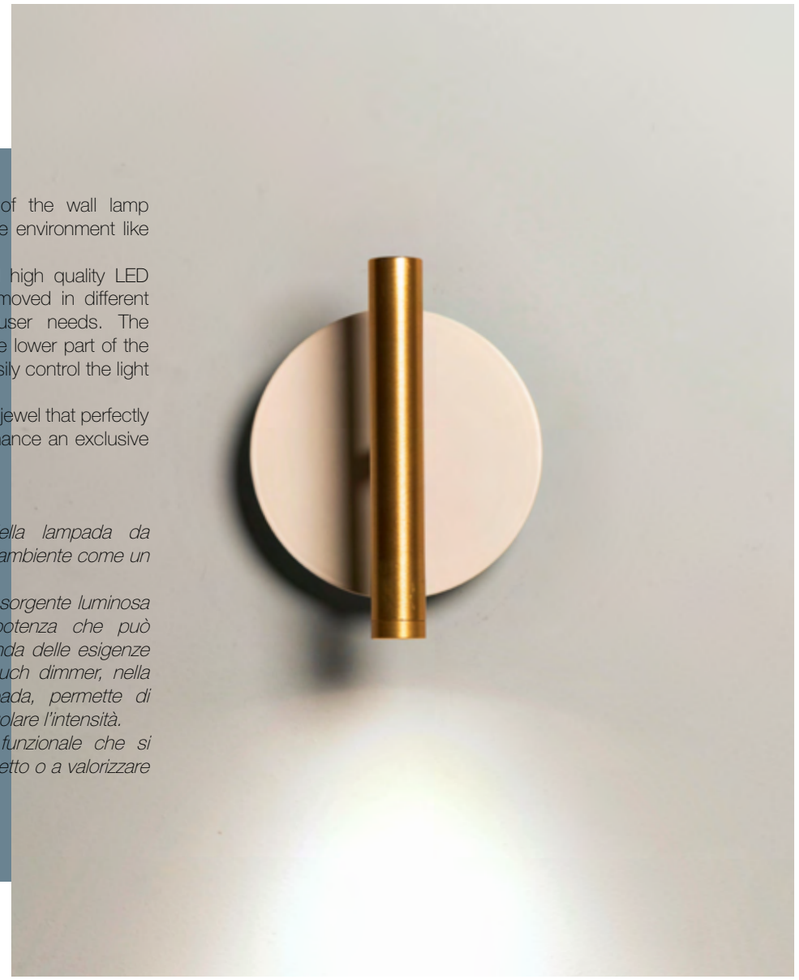

The geometric elegance of the wall lamp lights up and enhances the environment like a precious jewel.
D.01 Wall has a punctual high quality LED light source that can be moved in different directions according to user needs. The touch dimmer switch, in the lower part of the lamp, allows the user to easily control the light source.
A decorative and functional jewel that perfectly fits next to a bed or to enhance an exclusive corner.

L'eleganza geometrica della lampada da parete illumina e valorizza l'ambiente come un gioiello prezioso.
D.01 Wall è dotata di una sorgente luminosa puntuale LED ad alta potenza che può essere direzionata a seconda delle esigenze dell'utente. L'interruttore touch dimmer, nella parte inferiore della lampada, permette di accendere, spegnere e regolare l'intensità.
Un gioiello decorativo e funzionale che si adatta perfettamente a un letto o a valorizzare un angolo esclusivo.

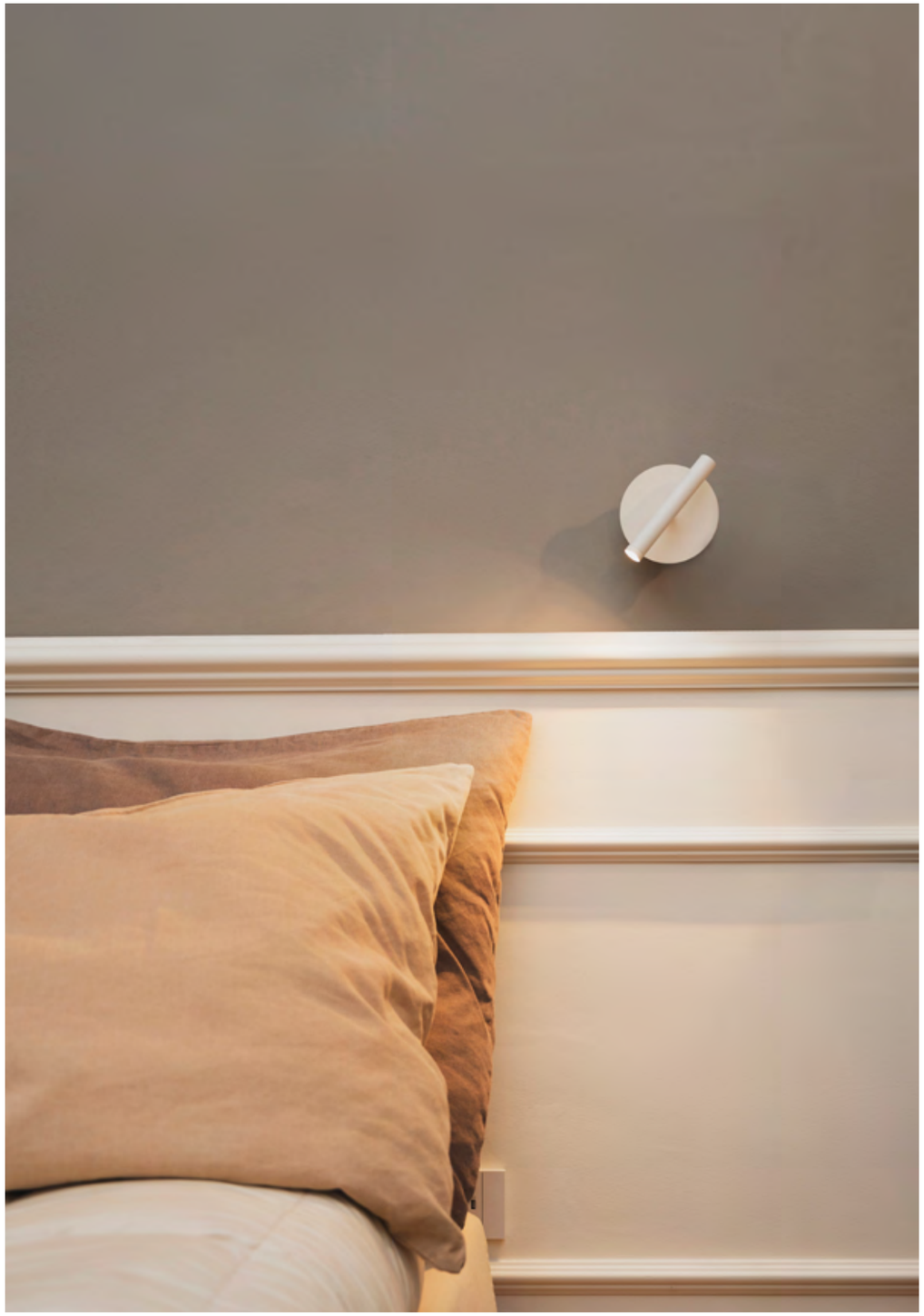

Products

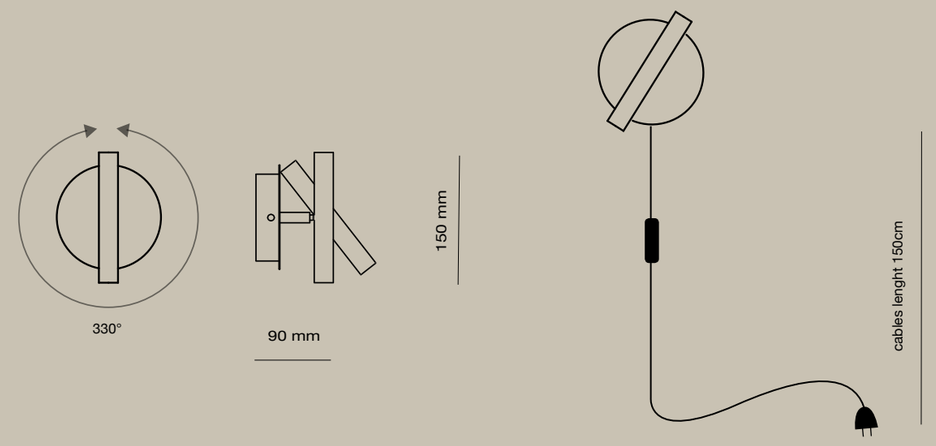

D01W

D01W-C

Tech info

Product Code: D01W

Mounting: indoor wall
Light source: 1x interchangeable LED 45°
3000k 400lm CRI 80 / 2700k 350lm CRI 90
Input Voltage: 100 ÷ 240V

Power: 4W
Switch: Dimmer touch or external cable with on off
Material: Alluminium, Steel
Weight: 1kg

BLACK MATT

BRASS SATIN , RAL 9005

RAL9010

BRASS SATIN, RAL 9010

Personalization options available:

Length of the cables, custom RAL/NCS color

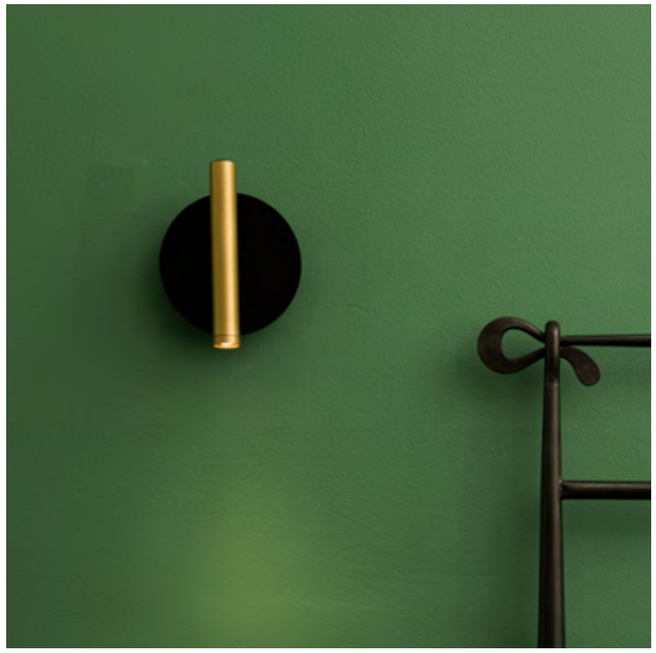

Nuvole Rapide

Rather than just a lamp, Nuvole Rapide is a window, an escape route to lightness and happiness.
A series of objects that enchant and relax: the constant movement of Nuvole Rapide makes us feel the same sensations as traveling or simply lying on a meadow looking at the sky.
The classic geometries in metal and glass are intended to focus the attention on what is happening inside the sphere. A small airplane, which can be positioned at will above the lamp, also focuses the attention on the clouds: changeable and impalpable.
The wall lamp is powered by an integrated LED that emits 2350lm nominal.

Nuvole Rapide è più di una lampada. E' una finestra, una via di fuga verso la leggerezza e la felicità
Le geometrie classiche in metallo e vetro hanno lo scopo di focalizzare l'attenzione su ciò che accade all'interno della sfera. Un piccolo aeroplano, che può essere posizionato a piacere sopra la lampada, focalizza l'attenzione anche sulle nuvole: mutevoli e impalpabili.
La lampada da parete è dotata di un LED integrato che emette 2350lm nominali.

Products

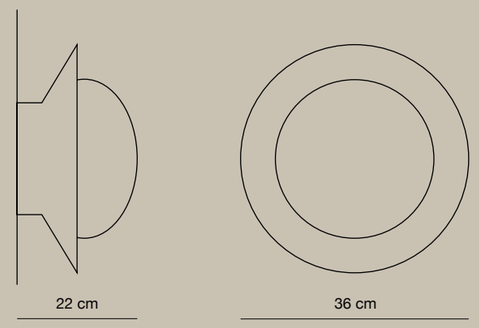

NRWC

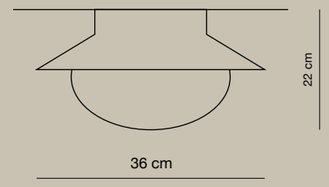

NRWC

Tech info

Product Code: NRWC

Mounting: Indoor Wall Ceiling
Light source: 1x LED 3000K
CRI 80 2350lm nominal
Input Voltage: 180÷ 240V
Power: 24W(1x LED 17W)
Dimmerable: with 0-10V dimming
Colors: Handpainted
Material: Glass, steel
Weight: 5kg

NIGHT BLUE

RAL0808005

Personalization options available:

Driver DALI, Light source E27 220V (no cloud effect)

Stilla

Developed in collaboration with Designer Alessia Degrandi, Stilla is a collection born from the idea of creating a product with a minimal design, which can be directed and at the same time diffused or punctual.
Stilla Wall is equipped with two bulbs, one of which can be switched off using a button on the base. By turning the two beams of light on, off and rotating, it is possible to change the lighting conditions of the room, making Stilla Wall a multifunctional applique perfect for the bedroom, kitchen or corridors.

Sviluppata in collaborazione con la designer Alessia Degrandi, Stilla è una collezione nata con l'idea di creare un prodotto dal design minimale la cui luce può essere diretta e allo stesso tempo diffusa o puntuale.
Stilla Wall è dotata di due lampadine, una delle quali può essere spenta tramite un pulsante sulla base. Accendendo, spegnendo e ruotando i due fasci di luce è possibile modificare le condizioni di illuminazione della stanza, rendendo Stilla Wall un'applique multifunzionale perfetta per la camera da letto, la cucina o i corridoi.

Products

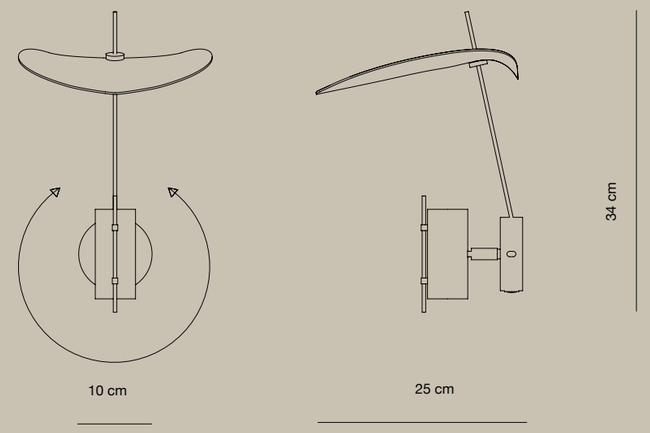

STLW

Tech info

Product Code: STLW

Mounting: Indoor Wall
Light source: 2 x Max 4W 12V LED GU4
Bulb Ø max 35mm
Input Voltage: 100÷ 240V
Power: 12W
Switch: Controller of one light source on the base
Material: Metal, PP diffuser
Weight: 2kg

RAL9005

RAL0808005

* Light bulbs are not included in the packaging

StillaB

Developed in collaboration with Designer Alessia Degrandi, Stilla is a collection born from the idea of creating a product with a minimal design, which can be directed and at the same time diffused or punctual. Stilla Braccio mounts two directional light bulbs at the end of a metal rod that can be moved to set the light where required. Available in two dimension, 60cm or 120cm, and two colors, Stilla Braccio perfectly fits in bedrooms and kitchens.

Sviluppata in collaborazione con la designer Alessia Degrandi, Stilla è una collezione nata con l'idea di creare un prodotto dal design minimale la cui luce può essere diretta e allo stesso tempo diffusa o puntuale.
Stilla Braccio monta due lampadine direzionali all'estremità di un'asta metallica che può essere spostata per dirigere la luce dove desiderato. Disponibile in due dimensioni, 60 cm o 120 cm, e in due colori, Stilla Braccio si adatta perfettamente a camere da letto e cucine.

Products

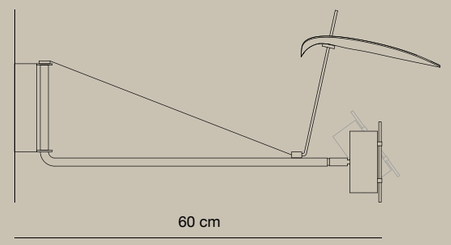

STLB60

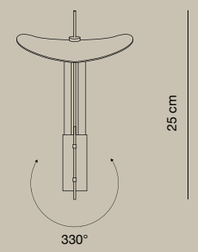

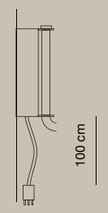

STLB60 - STLB120
available with cable
and plug type C

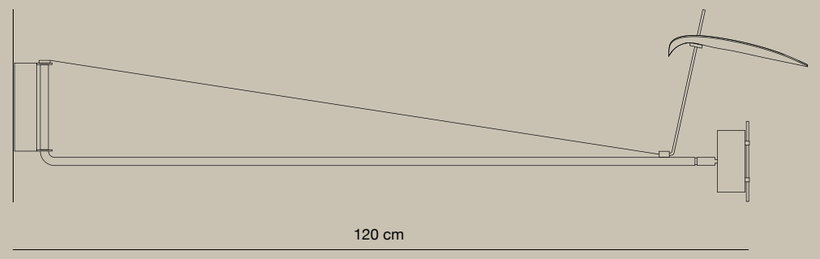

STLB120

Tech info

Product Code: STLB60/STLB120

Mounting: Indoor Wall
Light source: 2 x Max 4W 12V LED GU4 (not included) Bulb Ø max 35mm
Input Voltage: 100÷ 240V
Power: 12W
Switch: Controller of one light source on the base
Material: Metal, PP diffuser
Weight: 4kg/5kg

RAL9005

RAL0808005

* Light bulbs are not included in the packaging

D02

D.02 Wall is designed to customize the light position through a flexible arm. To increase the customization, in order to perfectly fit different lighting needs, the interchangeable LED source is available with a punctual spotlight of 45° or an acrylic diffuser.
The touch dimmer on the base allows easy modification of the intensity of the light as well as the on/off control. The D02 Wall is perfect as both reading and decorative light next to a bed or to enhance a corner.

D.02 Wall è progettata per personalizzare la posizione della luce attraverso un braccio flessibile. Per aumentare la personalizzazione, in modo da adattarsi perfettamente alle diverse esigenze di illuminazione, la sorgente LED intercambiabile è disponibile con un faretto puntuale di 45° o con un diffusore acrilico.
Il dimmer a sfioramento sulla base consente di modificare facilmente l'intensità della luce e il controllo di accensione e spegnimento. La D02 Wall è perfetta sia come luce da lettura che come luce decorativa accanto a un letto o per valorizzare un angolo.

Products

Light type :

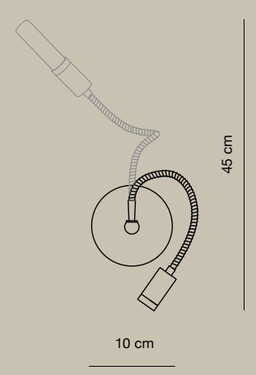

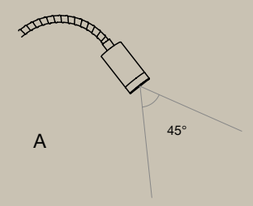

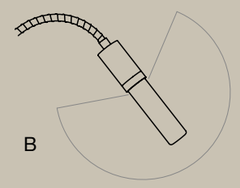

D02W

Tech info

Product Code: D02W

Mounting: indoor wall
Light source: 1x interchangeable LED
3000k 390lm CRI 80 / 2700k 350lm CRI 90
Input Voltage: 100÷ 240V
Power: 5W
Switch: Dimmer touch
Colors: Black matte
Material: Alluminium, Steel
Weight: 1kg

RAL9005

* The LED can be replaced with original part

Equilibrio

The wall version of Equilibrio was born with the desire to design a wall lamp that combines Equilibrio's magic and atmospheric light with a functional light able to enhancing and defining spaces.
The design put in the foreground this series' two characteristic cylinders which, thanks to their bond and the magnetic force, attract each other but never touch. Those are highlighted by a frame that holds in the back two more light bulbs whose light beam tends to enhance the verticality and clean lines of the whole collection.

La versione da parete di Equilibrio nasce con il desiderio di disegnare una lampada da parete che coniuga la magia e la luce d'atmosfera tipica di Equilibrio con una luce funzionale capace di esaltare e definire gli spazi. Il design pone in primo piano i due cilindri caratteristici di questa serie che, fermati da due vincoli e grazie alla forza magnetica che li lega, si attraggono e non si toccano mai. Questi sono messi in risalto da una cornice che nel retro ospita due lampadine il cui fascio di luce tende ad esaltare la verticalità e la linea pulita che distinguono l'intera collezione.

Products

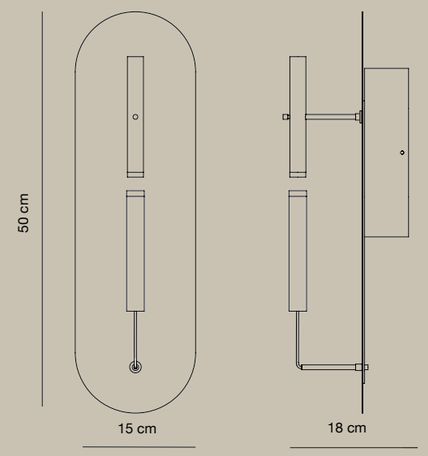

EQW

Tech info

Product Code: EQW

Mounting: Indoor wall
Light source: 1x pcb LED* 400 lm nominal / 3000 K or 2700 K plus 2x GU10 bulbs
Input Voltage: 100÷ 240V
Power: LED 7W, GU10 max 30W
Dimmer: no
Colors: White and Brass
Material: Alluminium / Steel
Weight: 2kg

RAL9010

BRASS SATIN

* The LED can be replaced with original part

D03

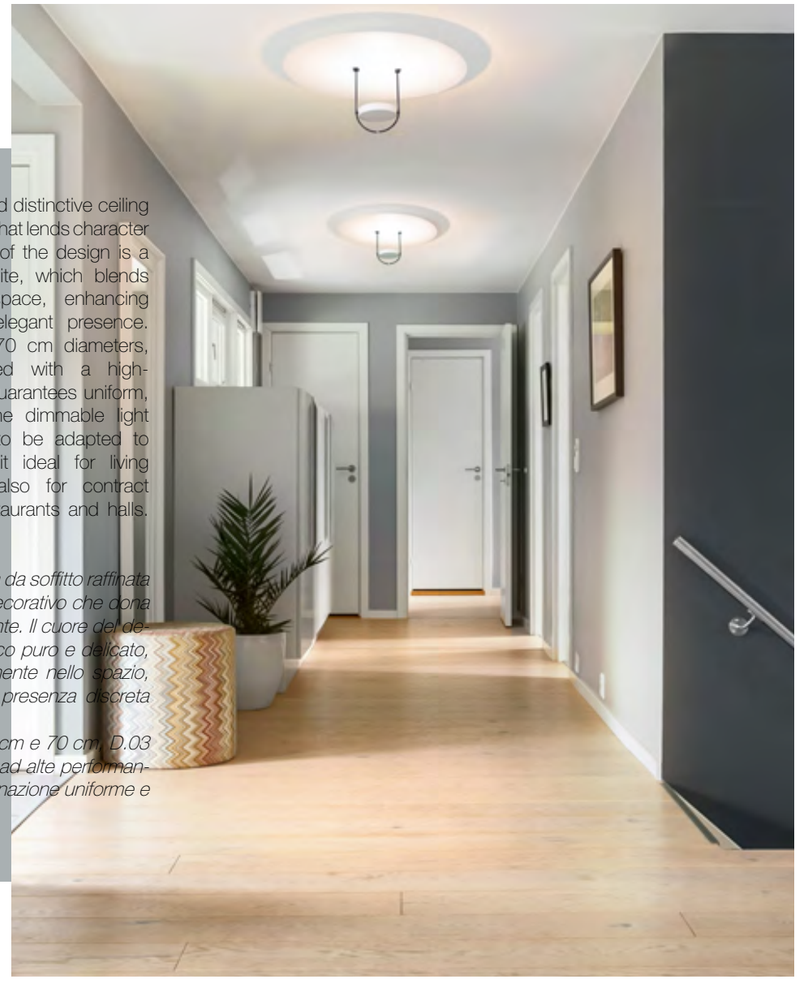

D.03 Ceiling is a refined and distinctive ceiling lamp, a decorative element that lends character to any room. At the heart of the design is a disc of pure, delicate white, which blends harmoniously into the space, enhancing it with its discreet yet elegant presence. Available in 50 cm and 70 cm diameters, D.03 Ceiling is equipped with a high-performance LED, which guarantees uniform, enveloping illumination. The dimmable light allows the light intensity to be adapted to different needs, making it ideal for living rooms, bedrooms, but also for contract environments such as restaurants and halls.

D.03 Ceiling è una lampada da soffitto raffinata e distintiva, un elemento decorativo che dona carattere a qualsiasi ambiente. Il cuore del design è un disco di un bianco puro e delicato, che si integra armoniosamente nello spazio, valorizzandolo con la sua presenza discreta ma elegante.
Disponibile nei diametri 50 cm e 70 cm, D.03 Ceiling è dotata di un LED ad alte performance, che garantisce un'illuminazione uniforme e avvolgente.

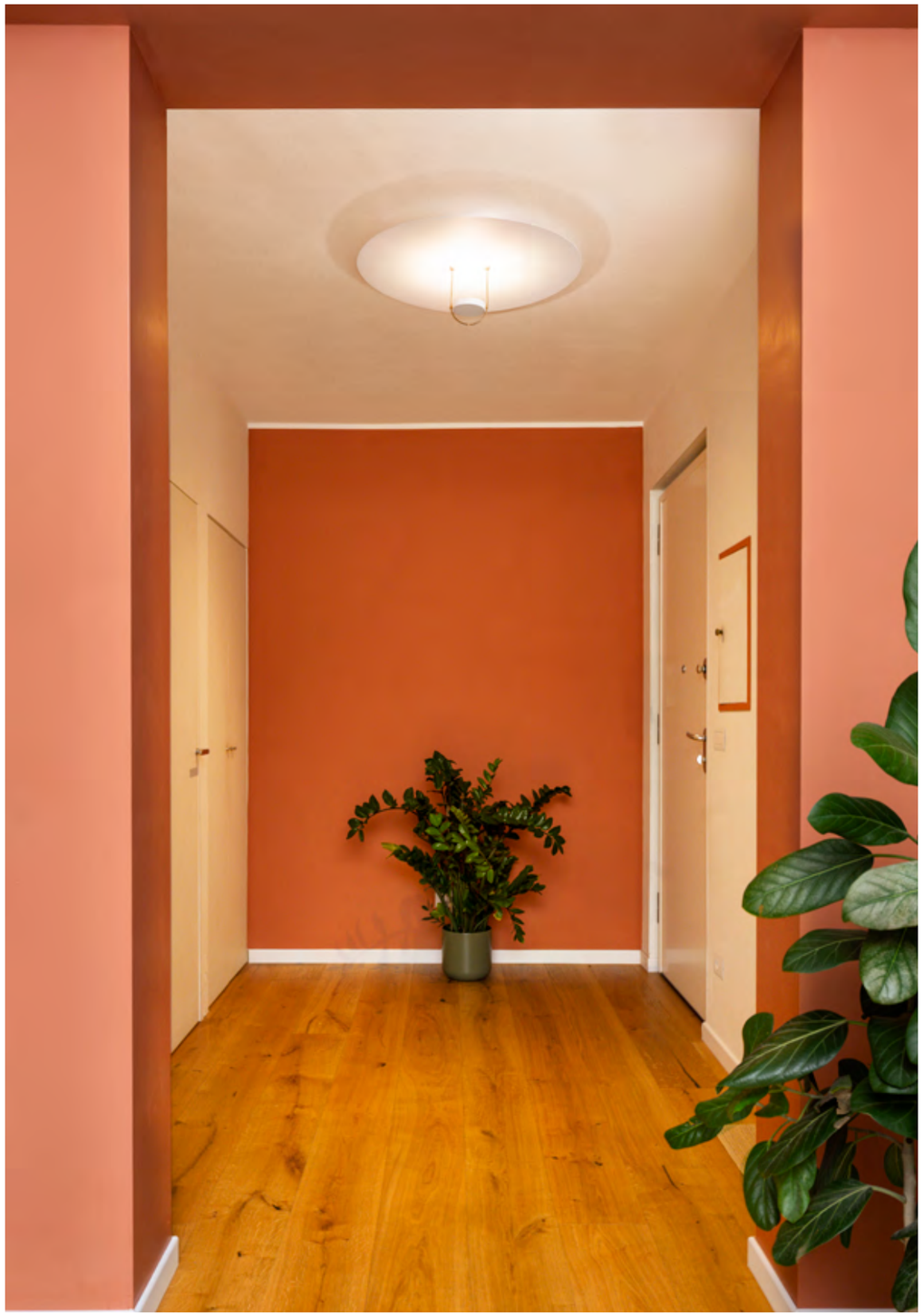

Products

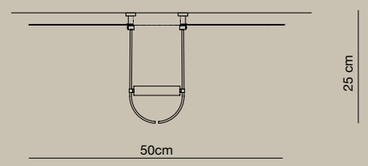

D03C50

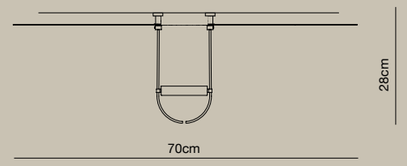

D03C70

Tech info

Product Code: D03C50

Mounting: Indoor Ceiling
Light source: 1 x LED 2700K CRI 80 2250lm
Input Voltage: 180÷ 240V
Power: 32W(LED 12W)
Colors: Brass and white or black and white
Material: Brass, steel
Weight: 3kg

Product Code: D03C70

Mounting: Indoor Ceiling
Light source: 1 x LED 2700K CRI 80 2250lm
Input Voltage: 180÷ 240V
Power: 32W(LED 12W)
Colors: Brass and white or black and white
Material: Brass, steel
Weight: 5kg

BRASS SATIN, RAL 9010

BLACK MATT , RAL9010

Personalization options available:

Driver DALI

Verso

Verso is an adjustable spotlight with an elegant and minimalist design, ideal for enriching any environment with refined light. Equipped with a powerful LED light source, it can be easily directed to create different atmospheres, meeting the needs of any space.

Thanks to its sophisticated aesthetics and versatility, Verso adapts perfectly to any context, offering a solution that can discreetly enhance any corner of the project.

Verso è un faretto orientabile dal design elegante e minimale, ideale per arricchire ogni ambiente con una luce raffinata. Dotato di una potente sorgente luminosa LED, può essere facilmente direzionato per creare diverse atmosfere, rispondendo alle esigenze di ogni spazio.

Grazie alla sua estetica sofisticata e alla versatilità, Verso si adatta perfettamente a qualsiasi contesto, offrendo una soluzione in grado di valorizzare, con discrezione, ogni angolo del progetto.

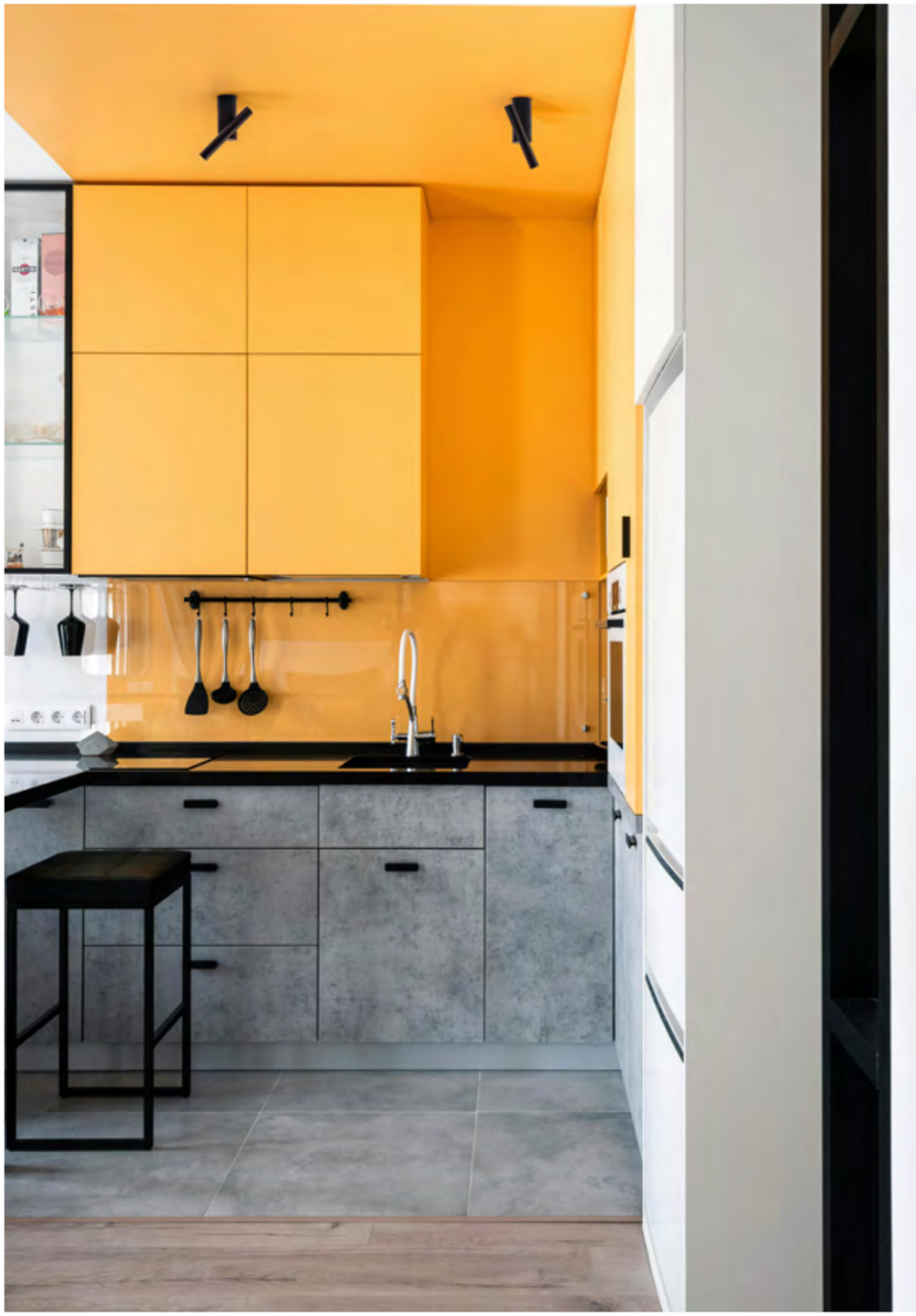

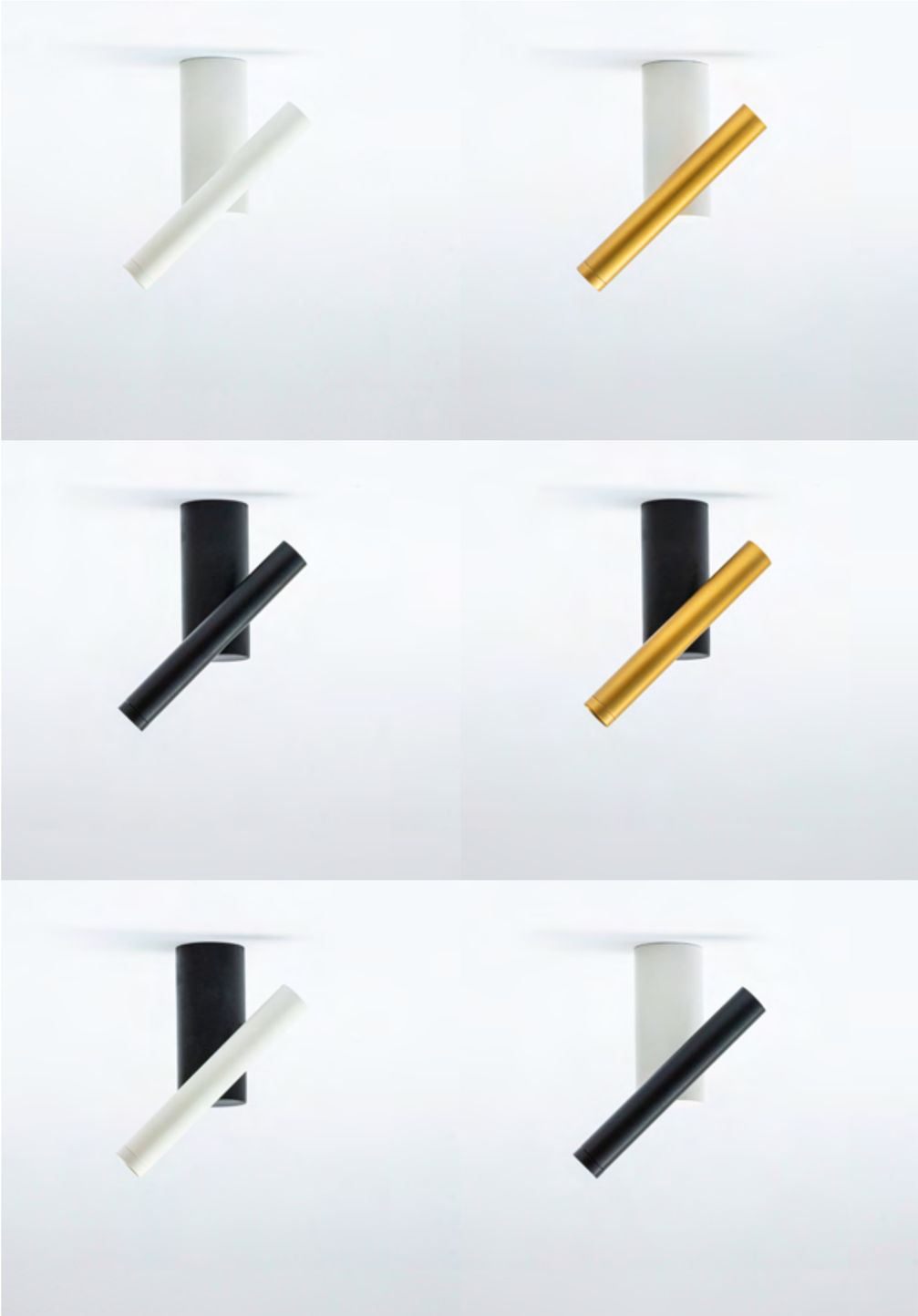

Products

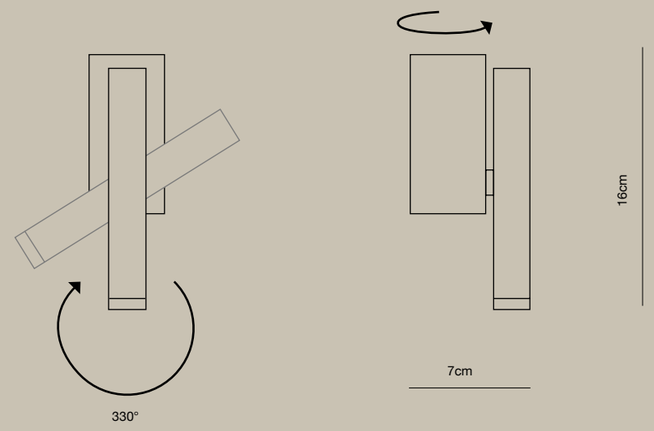

VRS

Tech info

Product Code: VRS

Mounting: indoor ceiling
Light source: 1x interchangeable LED 45°
3000k 400lm CRI 80 / 2700k 350lm CRI 90

Input Voltage: 100 ÷ 240V
Power: 4W
Material: Alluminium, Steel
Weight: 1kg

BLACK MATT
BLACK MATT , RAL9010
BRASS SATIN , RAL 9005
RAL9010
RAL9010 , BLACK MATT
BRASS SATIN, RAL 9010

Personalization options available:

Custom RAL/NCS color

Mimesi

Mimesi designed in collaboration with Irina Plesca, is a spotlight with a simple design, where the clean lines are designed to enhance the concept. Made of mirrored steel, it reflects the surrounding ceiling, creating an effect of continuity that almost allows it to disappear from the scene. An inclination of up to 45° ensures flexibility in the orientation of the light, adapting to different lighting needs. Mimesi is compatible with GU10 bulbs, offering versatility and ease of replacement. A perfect balance of technology and design for discreet yet functional lighting.

Mimesi è un faretto dal design semplice, dove la pulizia delle forme è studiata per esaltare il concept. Realizzato in acciaio specchiato, riflette il soffitto circostante, creando un effetto di continuità che gli permette quasi di scomparire alla vista.
L'inclinazione fino a 45° garantisce flessibilità nell'orientamento della luce, adattandosi a diverse esigenze di illuminazione. Mimesi è compatibile con lampadine GU10, offrendo versatilità e facilità di sostituzione.
Un equilibrio perfetto tra tecnologia e design per un'illuminazione discreta ma funzionale.

Products

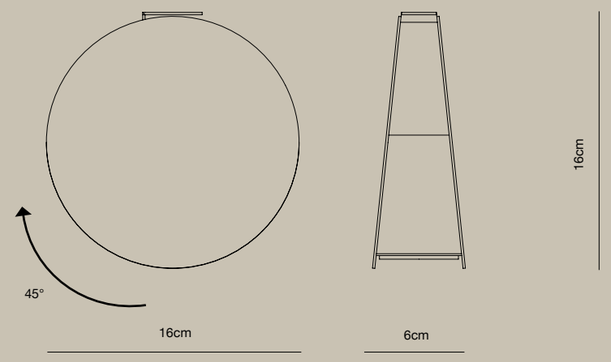

MMS

Tech info

Product Code: MMS

Mounting: Indoor Ceiling
Light source: 1 x Max 10W LED GU10 (not included) Bulb Ø max 50mm
Voltage: 240 Vac 50-60 Hz
Colors: Mirror and white
Material: Steel
Weight: 1kg

RAL9010

Personalization options available:

Custom RAL or NCS color

Stilla

Developed in collaboration with the Designer Alessia Degrandi, Stilla is a collection born with the idea of creating a product with a minimal design whose light can be directed and at the same time diffused or punctual.
Stilla Table mounts an integrated LED controlled by an on/off switch and dimmer on the base. The light can be directed upwards and therefore diffused by the hat in order to obtain a soft and decorative light, otherwise it can be directed downwards and be used as a reading and writing light.

Sviluppata in collaborazione con la designer Alessia Degrandi, Stilla è una collezione nata con l'idea di creare un prodotto dal design minimale la cui luce può essere diretta e allo stesso tempo diffusa o puntuale.
Stilla Table monta un LED integrato controllato da un interruttore on/off e da un dimmer interruttore on/off e dimmer sulla base. La luce può essere diretta verso l'alto e quindi diffusa dal cappello oppure può essere diretta verso il basso ed essere utilizzata come luce da scrivania.

Products

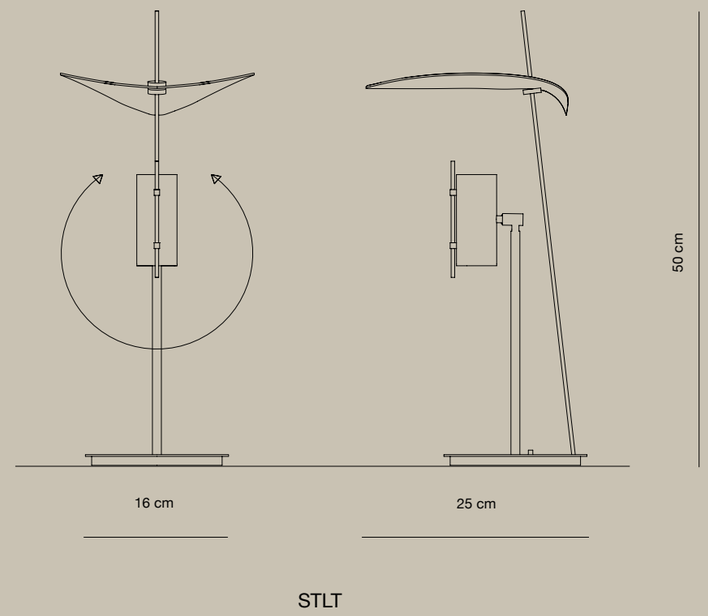

Tech info

Product Code: STLT

Mounting: Indoor table
Light source: 1x LED 2700K CRI 80 1350lm
Input Voltage: 220 ÷ 240V
Power: 20W(LED 12W)
External power supply with plug type C
Switch: Dimmer touch on the base
Material: Steel, PP diffuser
Weight: 3kg

RAL9005

RAL0808005

Nuvole Rapide

Rather than just a lamp, Nuvole Rapide is a window, an escape route to lightness and happiness.
A series of objects that enchant and relax: the constant movement of Nuvole Rapide makes us feel the same sensations as traveling or simply lying on a meadow looking at the sky.
The classic geometries in metal and glass are intended to focus the attention on what is happening inside the sphere. A small airplane, which can be positioned at will above the lamp, also focuses the attention on the clouds: changeable and impalpable.
The table lamp is powered by an integrated LED that emits 2350lm nominal.

Nuvole Rapide è più di una lampada. E' una finestra, una via di fuga verso la leggerezza e la felicità.
Le geometrie classiche in metallo e vetro hanno lo scopo di focalizzare l'attenzione su ciò che accade all'interno della sfera. Un piccolo aeroplano, che può essere posizionato a piacere sopra la lampada, focalizza l'attenzione anche sulle nuvole: mutevoli e impalpabili.
La lampada da tavolo è dotata di un LED integrato che emette 2350lm nominali.

Products

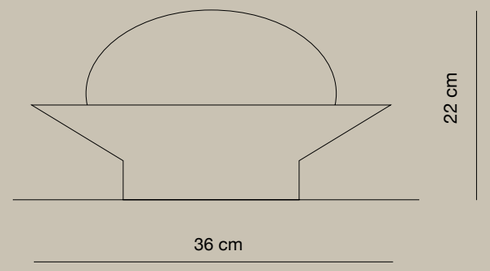

NRT

Tech info

Product Code: NRT

Mounting: Indoor Table
Light source: 1x LED 3000K
CRI 80 2350lm nominal
Input Voltage: 180÷ 240V
Power: 24W(1x LED 17W)
Dimmerable: NO
Colors: Handpainted
Material: Glass, steel
Weight: 5kg

Blue

RAL0808005

Personalization options available:

Light source E27 220V (no cloud effect)

D02

D.02 Floor is designed to customize the light position and direction through a flexible arm. To increase the customization, in order to perfectly fit different lighting needs, the interchangeable LED source is available with a punctual spotlight of 45° or an acrylic diffuser.
The touch dimmer on the base allows easy modification of the intensity of the light as well as the on/off control. The D02 Floor is perfect as both reading and decorative light next to an armchair or a bed.

D.02 Floor è progettata per personalizzare la posizione e la direzione della luce attraverso un braccio flessibile. Per aumentare la flessibilità, in modo da adattarsi perfettamente alle diverse esigenze di illuminazione, la sorgente LED intercambiabile è disponibile con un faretto puntuale di 45° o con un diffusore acrilico. Il dimmer a sfioramento sulla base consente di modificare facilmente l'intensità della luce e il controllo di accensione e spegnimento. D02 Floor è perfetta come luce da lettura o decorativa accanto a una poltrona o a un letto.

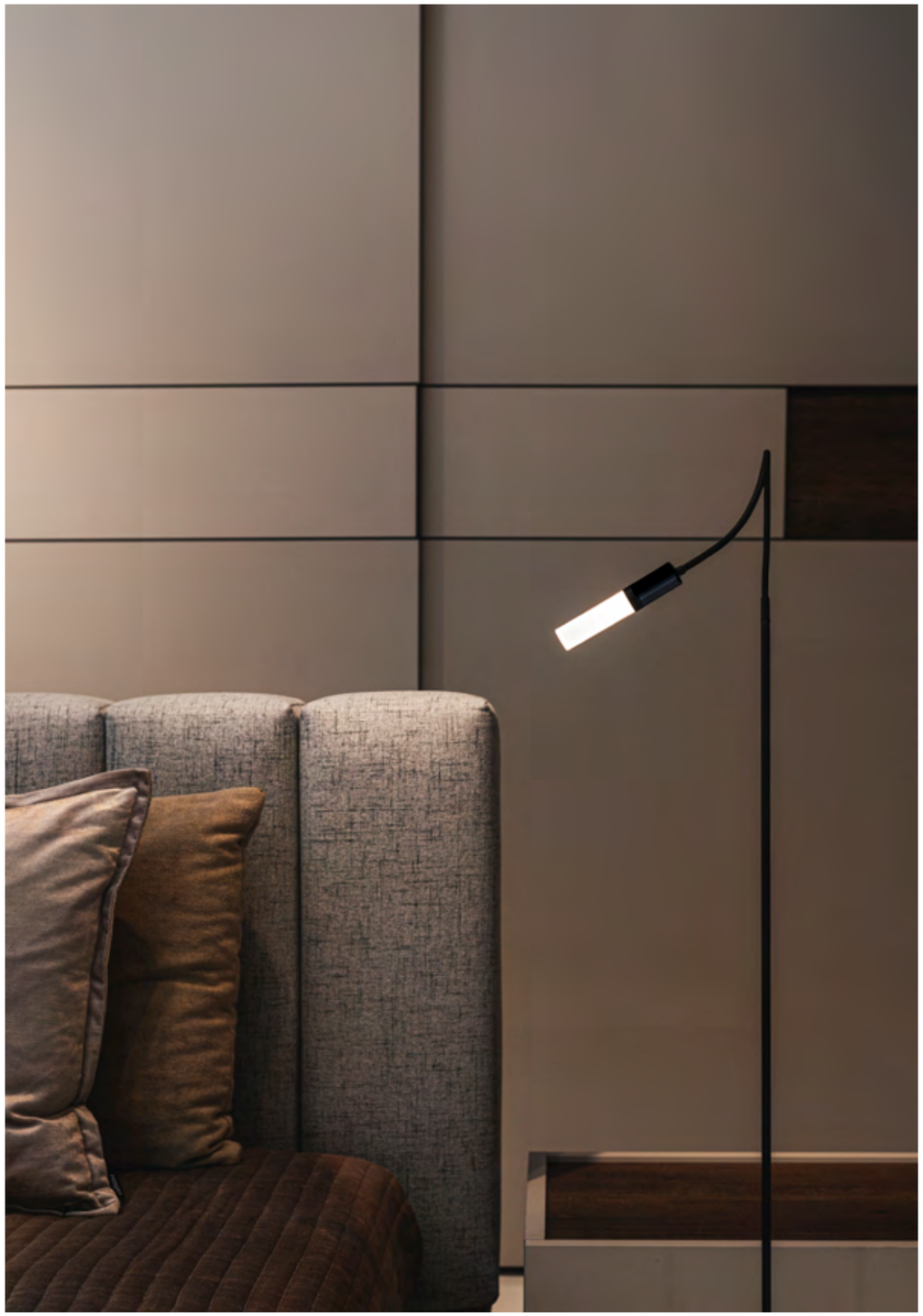

Products

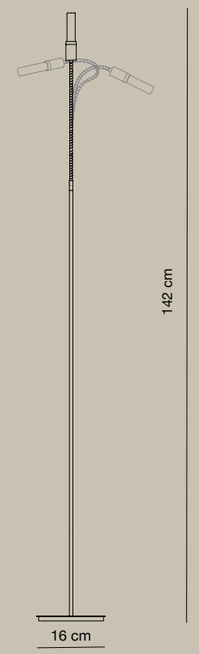

D02F

Light type :

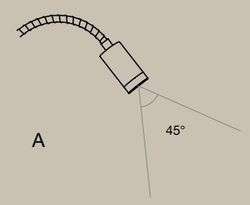

A

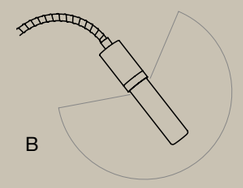

B

Tech info

Mounting: Indoor floor
Light source: 1x interchangeable LED
3000k 550lm CRI 80 / 2700k 420lm CRI 90
Input Voltage: 100 ÷ 240V
Power: 7 W (LED 4.7W)
Switching: Dimmer touch
Material: Alluminium, Steel
Weight: 2kg

RAL9005

* The LED can be replaced with original part

About Olive

OliveLab is a company founded in 2017 in Turin, Italy, with the aim of creating a new generation of lighting products. We believe that lamps should be beautiful and of the highest quality, but most of all, they should be tools to experience light and evoke emotions. To achieve this, we combine human needs with innovative materials and advanced technologies, creating something new that goes beyond common imagination.
At our production facility near Turin, we handle the development, assembly, and quality control of all the products that leave our company. Our supplier network is predominantly based in Italy, with a strong presence in the Turin region, allowing us to offer a wide range of customizations for our collections.
Our design is pure and simple, yet behind this apparent simplicity lies a world of research and meaning.

OliveLab è un'azienda fondata nel 2017 a Torino, Italia, con l'obiettivo di creare una nuova generazione di prodotti per l'illuminazione.
Crediamo che le lampade debbano essere belle e di altissima qualità, ma soprattutto che debbano essere strumenti per vivere la luce ed evocare emozioni. Per raggiungere questo obiettivo, combiniamo le esigenze umane con materiali innovativi e tecnologie avanzate, creando qualcosa di nuovo che va oltre la comune immaginazione.
Nel nostro laboratorio a Torino, ci occupiamo dello sviluppo, dell'assemblaggio e del controllo qualità di tutti i prodotti che escono dalla nostra azienda. La nostra rete di fornitori è prevalentemente basata in Italia, con una forte presenza nella regione di Torino, che ci permette di offrire un'ampia gamma di personalizzazioni per le nostre collezioni.
Il nostro design è puro e semplice, ma dietro questa apparente semplicità si nasconde un mondo di ricerca e significato.

Are you an **Architect or Interior designer**?
Write us a line for any information

Architetto o Interior designer?
Contattaci per qualsiasi informazione

professionals@olivelab.it

Reseller or commercial?
For more information please contact
Rivenditore o partner commerciale? Scrivi a

sales@olivelab.it

Visit our website for more **images, tech info and 3D models**
Visita il nostro sito per maggiori immagini, schede tecniche e modelli 3D
www.olivelab.it

Photo credits: Anna Brignolo

olivelab

OliveLab s.r.l.
C.so Castelfidardo 30/A
10129 Torino
Italy

olivelab